

ingo®
devices

SOFT CAMERA PACK

Digital Camera Owner Manual

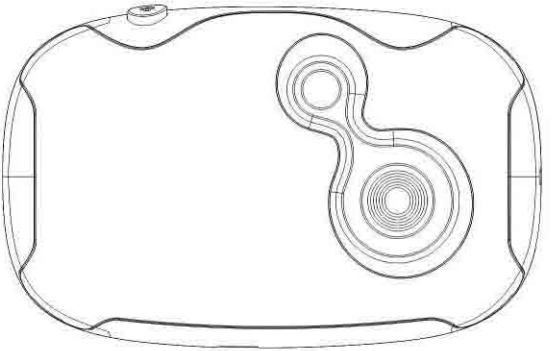

12C009 V1

Please, read this manual carefully before using this unit and keep it for future reference.
Please, keep the product's packaging for future reference. It contains important information.

INTRODUCTION

Thank you for your purchase of this camera. Now you can carry your music around in this camera. Read this manual before using your camera and keep it for future reference. Remember, this camera is not a toy.

Camera features

- Maximum resolution: 3.1MPx
- CMOS resolution sensor: 1.3MPx
- 16Mb built-in SDRAM
- Screen: 1,44" full color LCD
- Power Supply: 2 x AAA (LR03) batteries
- Storage Volume: 3.1Mpx format 53 pictures (compression mode), 1.3M format 68 pictures (compression mode) ,VGA format 154 pictures (compression mode)

Computer system requirements

- Operating System: Microsoft Windows 2000/XP/Vista/7
- Hard disk free space of more than 500MB CD-ROM optical drive
- USB port
- CD/DVD drive

PRODUCT SUPPORT

There is a dedicated help line for this product if you have problems. For help and advice ring:

UK 0207 704 2598 SPAIN 902 023 951

Please have your receipt ready when you call. You can also contact us via email: **support@ingodevices.com** or visit us at **http://www.ingodevices.com**.

QUICK LOOK AT YOUR CAMERA

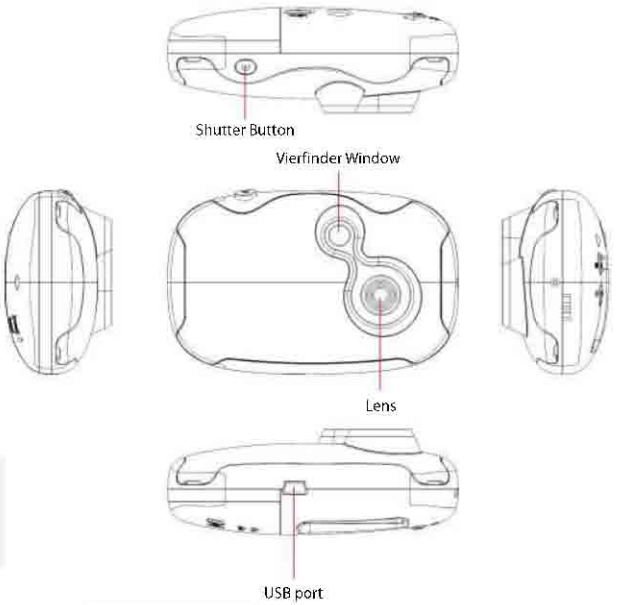

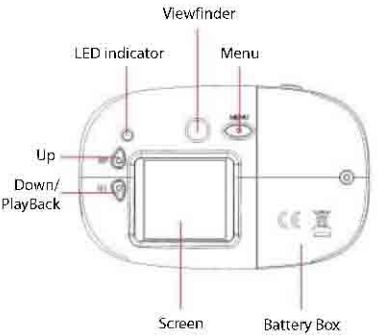

PREPARE YOUR CAMERA FOR USE

Install battery

Your camera is supplied with two AA batteries, please do as follows:

1. Battery box cover is locked by a screw in order to ensure a safety use of the product. Use a Philips screwdriver to remove it and slide to right the battery cover.

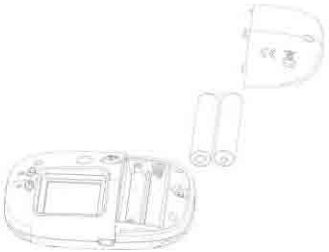

2. Insert the batteries correctly as the correct polarity. Please, pay attention to the marks on the product since they mark the correct polarity.
3. Close battery cover sliding it to the left and put again the screw.
4. On powering on your camera the battery icon will appear on the bottom right of the LCD screen.

Full battery power Medium battery power Low battery power

Note: Once the battery get empty or they be removed from the camera, the pictures will be removed and they cannot be recovered. Please, transfer the pictures to the PC before replacing the batteries or when the product will be stored for a long time.

Note: Please uninstall battery when you don't intend to use your camera for a long time.

TAKING PICTURES

After power on the product, press the Shutter key and a "beep" sound will be released. It means a picture has been taken. Each time a picture will be taken, the counter, which appears on the screen, will be decreased. If the environment source is too dark, there will be two alarms successively, which means picture has not been taken.

SLEEP MODE (AUTOMATIC SHUTDOWN-POWER)

The product goes into sleep mode automatically if there is no operation for successive 30 seconds. Under sleep mode, the camera consumes very little power. Please press **Power/Menu** key to exit sleep mode.



PRODUCTS FUNCTIONS

Press **Power/Menu** key to display menu interface and then press **Up** key for selection. Press **Shutter** key to come into the menu of next level or switch. The icon and interface displayed on the screen are illustrated as follows:



Main Option	Icon	Description
Shooting Mode		Take a picture
		Delay for self-portrait
		Continuous shooting
Image Resolution		3.1 MPx (2048x1535px)
		1.3 MPx (1280x1024px)
		VGA (640x480px)

Image Compression		Any compression is applied
		Compression mode is on
Frequency	50	50 Hz
	60	60 Hz
Battery status		Energy level > 70%
		Energy level > 40%
		Energy level > 5%
		Energy level < 5%
Delete		Delete function

SELF-PORTRAIT / CONTINUOUS SHOOTING MODE

Press **Power/Menu** key once and select the first icon, then press **Shutter** key to switch among **"single shooting-->self-portrait--> continuous shooting" mode.** Press **Power/Menu** key again to enter selected mode.



Self-Portrait



Continuous shooting

IMAGE RESOLUTION SETTINGS

Press **Power/Menu** key and **Up** key until the resolution icon is selected. Then, press **Shutter** key to select it and finally, press **Power/Menu** key to enter the selected mode.

Remark: switching the camera to high-resolution mode can make better quality pictures; if you want to take

more pictures, please set the product to low resolution mode.

IMAGE COMPRESSION SETTINGS

Press **Power/Menu** key and **Up** key until the compression ratio icon is selected and then, press the **Shutter** key to select it. Finally , press **Power/Menu** key to enter on the selected mode.

Remark: setting the camera under without compression mode can make picture clear.

FREQUENCY SETTINGS

Press **Power/Menu** key and **Up** key until the power frequency icon is selected. Then press **Shutter** key to select 50Hz or 60Hz, press **Power/Menu** key to enter the selected mode.

IMAGE COMPRESSION SETTINGS

- Delete all (formatting)

Press **Power/Menu** key and **Up** key until the delete all icon is selected. Then press **Shutter** key to get into enter menu, moreover, press **Up** key for selection and finally press **Shutter** key for confirmation.

- Delete one by one

Press the **PlayBack** key and select the pictures you want to delete using **Up** & **Down** keys. Once the picture has been selected, press **Power/Menu** key. Finally, select "yes" by pressing **Up** key and then, pressing the **Shutter** key.

SOFTWARE INSTALLATION

Click button <**Install Driver**> and finish installation step by step according to the hints. Please restart the computer after finishing installation.

Note: it is prohibited to connect the camera with the computer before installing the driving to avoid error of driving installation.

ArcSoft Photo Impression picture editing software installation

Click button <**Install Photo Impression**> and install according to the hints, please restart the computer after finish installation.

Picture download

USB wire is adopted to connect the camera to the available USB interface of the computer, then double click "My DSC" icon in "Dual Mode camera" folder on the desktop to open the download window.





Click button "picture download" and the file in camera will display in the window in form of small figure. Click the small figure with the right key of mouse to amplify the display, and then click the amplified or reduced display window with the right or left key.

Click button "select all the pictures" and then click button "picture storage" to store the files to the computer.

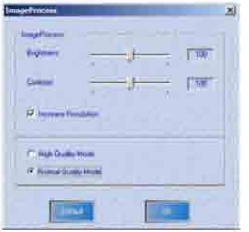

Storage of interpolation pictures with 5.20 million pixels

A: Before storage, click image adjustment button; B: Select "digit amplification" option and then confirm.

C: Then the pictures with VGA format can be downloaded as interpolation pictures with 5.20 million pixels as the description above.

Arc soft Photo Impression software application

If the **Photo impression** picture editing software is operated, it is ok to double click icon or select **Photo impression 5** from **start→ all program →Arc Soft Photo impression 5** If the detailed using method about Photo Impression is needed, please refer to the help in software.

Answer Your Questions

Failure to start up by pressing the power key

--The electric quantity of power is too low, please change battery. Please notice to utilize the alkaline battery.

Failure to download pictures

--Restart the computer and reconnect to download.

--Ensure that the camera driver is in normally installed.

--If the driver has been installed, please ensure that no software is using the camera function. If the problem still exits, please unload the driving first and then reinstall and restart the computer.

DISPOSAL



Electrical and electronic equipment (EEE) contains materials, parts and substances which can be dangerous to the environment and harmful to human health if waste of electrical and electronic equipment (WEEE) is not disposed of correctly.

Equipment, which is marked with the WEEE logo (as shown on the left), should not be thrown away with your household waste. Contact your Local Authority Waste Disposal Department as they will be able to provide details of the recycling options available in your area.



Used batteries are hazardous waste and NOT to be disposed of with the household waste! As a consumer you are legally obligated to return all batteries for environmentally responsible recycling – no matter whether or not the batteries contain harmful substances*).

Return batteries free of charge to public collection points in your community or to shops selling batteries of the respective kind.

Only return fully discharged batteries.

*) marked Cd = cadmium, Hg = mercury, Pb=lead

- Only use mercury and cadmium-free batteries.
- Non-rechargeable batteries are not to be recharged.
- Rechargeable batteries should be removed from product before recharging.
- Rechargeable batteries should be charged under adult supervision.
- Different types of batteries or new and used batteries are not to be mixed.
- Batteries are to be inserted with the correct polarity.
- Batteries should be replaced under the supervision of an adult.
- Exhausted batteries are to be removed from the product.
- The supply terminals are not to be short-circuited.
- Used batteries are hazardous waste and NOT to be disposed of the household waste!!! Return the batteries to your dealer or to collection points in your community.
- Keep batteries away from children. Children might swallow batteries.

Contact a physician immediately if a battery was swallowed.

- Check your batteries regularly to avoid battery leakage.
- Batteries shall not be exposed to excessive heat such as sunshine, fire or the like.
- CAUTION: Danger of explosion if battery is incorrectly replaced

Replace only with the same or equivalent type.

CE

Ingo Devices assumes no responsibility for any errors that may appear in this manual.

Due to our continuous improvement, Ingo Devices reserves the right to change without notice, product offerings, specifications and compatibility.

www.ingodevices.com

Manual Del Usuario

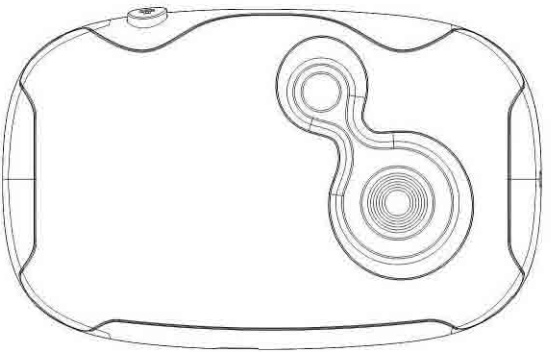

12C009_V1

Por favor, lea atentamente este manual antes de usarla por primera vez y consérvelo para futuras referencias.
Por favor, guarde el envoltorio del producto para futuras referencia ya que contiene información importante.

INTRODUCCIÓN

En primer lugar, le damos las gracias por la compra de esta cámara digital. Este manual ha sido escrito para ayudarle a conocer las características y funcionamiento que le ofrece su nueva cámara. Por favor, léalo atentamente antes de usar el dispositivo y guárdelo para futuras referencias.

Espeficicaciones generales

- Resolución máxima: 3.1MPx
- Resolución del sensor: 1.3MPx
- 16Mb de memoria interna
- Pantalla de 1,44" a todo color
- Alimentación: 2 pilas tipo AAA (LR03)
- Capacidad de almacenamiento 53 imágenes comprimidas (3.1 MPx), 68 imágenes comprimidas (1.3MPx) , 154 imágenes comprimidas (VGA).

Requerimientos del sistema

- Sistema Operativo: Microsoft Windows 2000/XP/Vista/7
- Espacio libre en su disco duro de como mínimo 500MB.
- Puerto USB
- Unidad de CD/DVD

SERVICIO DE ATENCIÓN AL CLIENTE

Tenemos un servicio de atención al cliente a su disposición por si tiene cualquier problema o duda. Para contactar con nosotros, llame:

R.UNIDO 0207 704 2598 ESPAÑA 902 023 951

Por favor tenga el recibo a su alcance cuando realice la llamada. Puede contactar también con nosotros vía correo electrónico: **support@ingodevices.com** o visítenos en: **http://www.ingodevices.com**.

DESCRIPCIÓN DEL PRODUCTO

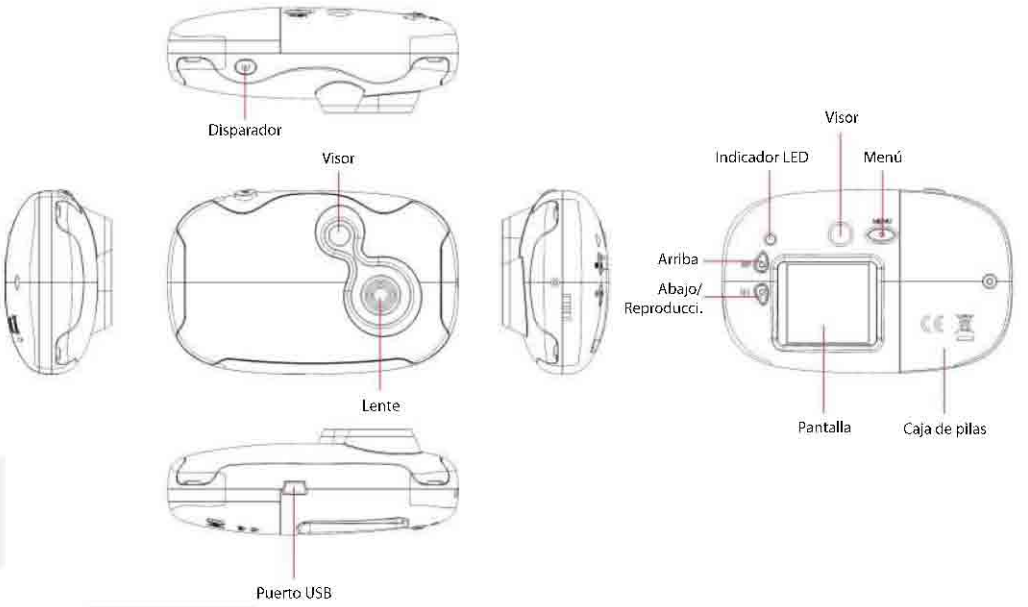

PREPARACIÓN DE LA CÁMARA ANTES DEL PRIMER USO

Inserción de las pilas

Tu cámara se alimenta con dos pilas tipo AAA. Por favor, siga las instrucciones que se detallan a continuación:

1. La tapa de la caja de pilas está bloqueada con un tornillo evitar el acceso de las pilas a los niños. Utilice un destornillador estrella para quitar el tornillo, para posteriormente, deslizar la tapa hacia la derecha.

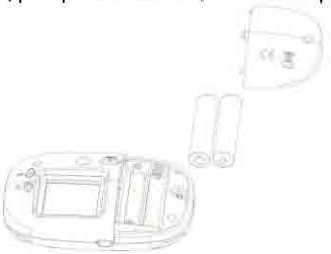

2. Coloque las pilas respetando la polaridad de las pilas. Por favor, preste atención a las representaciones grabadas dentro de la propia caja de pilas para asegurar una correcta colocación de las mismas.
3. Una vez se hayan instalado las pilas, cierre ce Nuevo la caja de pilas deslizando la tapa hacia la izquierda y atornillando de nuevo el tornillo de seguridad.
4. Podrá comprobar el estado de las pilas en la parte superior derecha de la pantalla de la cámara.

Buen nivel de carga Nivel de carga medio Carga insuficiente

Nota: Cuando las pilas se agoten, las fotos serán borradas de la memoria interna y no podrán ser recuperadas. Por favor, asegurese de transferir las imágenes al PC antes de cambiar las pilas,cuando las mismas estén a punto de agotarse o cuando la cámara vaya a encontrarse largos periodos de tiempo parada.

Nota: Por favor, retire las pilas del product cuando usted pretenda guardar la cámara durante periodos prolongados de tiempo.

CAPTURAR IMÁGENES

Después de encender el product, presione el botón del disparador hasta escuchar un "bip". Este sonido indica que se ha realizado una fotografía. Cada vez que una fotografía haya sido tomada, aparecerá un contador en la pantalla, el cual le indicará el espacio libre en la memoria. Si el entorno que desea fotografiar es muy oscuro, sonará un doble pitido. Esto indica que la fotografía no ha podido ser realizada.

AHORRO DE ENERGÍA (APAGADO AUTOMÁTICO)

El producto se apagará automáticamente si no se utiliza durante más de 30 segundos, entrando en modo de reposo, reduciendo drásticamente el consumo de energía.

Para salir del modo de reposo, presione el botón **Encender/Menú**.



FUNCIONAMIENTO DEL PRODUCTO

Presione el botón **Encender/Menú** para entrar en el menú del sistema y posteriormente, presione el botón **Arriba** para seleccionar la opción que desee modificar. Presione el botón **Disparador** para modificar el parámetro seleccionado. Cada vez que presione dicha tecla, el icono seleccionado cambiará. Los iconos y la interface son representados de la siguiente manera:



Parámetros principales	Icono	Descripción
Modo imagen		Realizar una fotografía
		Retardo para autoretrato
		Ráfaga de 3 fotografías
Resolución de imagen		3.1 MPx (2048x1535px)
		1.3 MPx (1280x1024px)
		VGA (640x480px)
Compresión de imágen		Sin compresión
		Con compresión
Frecuencia		50 Hz
		60 Hz
Estado de batería		Nivel de energía > 70%
		Nivel de energía > 40%
		Nivel de energía > 5%
		Nivel de energía < 5%
Borrado		Consulte la función de borrado más adelante

AUTORETRATO/DISPARO POR RÁFAGA

Presione el botón **Encender/Menú** una vez y seleccione el primer icono del menú, para luego, presionar el botón **Disparador** con lo que se alternará entre "**disparo simple-->autorretrato-->ráfaga**". Presione el botón **Encender/Menú** de nuevo para confirmar.



Autorretrato



Ráfaga

AJUSTES DE RESOLUCIÓN DE IMÁGENES

Presione el botón **Encender/Menú** para accede al menú. Después, presione el botón **Arriba** hasta seleccionar el icono de resolución de imagen. Presione el botón **Disparador** para seleccionar la resolución deseada y finalmente presione el botón **Encender/Menú** para confirmar la selección.

Nota: Realizar fotografía en baja resolución le puede permitir incrementar el número total de fotografías tomadas y así, optimizar mejor la memoria del producto.

AJUSTES DE COMPRESIÓN

Presione el botón **Encender/Menú** para accede al menú. Después, presione el botón **Arriba** hasta seleccionar el icono de compresión de imágenes. Presione el botón **Disparador** para seleccionar la compresión deseada y finalmente presione el botón **Encender/Menú** para confirmar la selección.

Nota: Realizar fotografías sin compresión puede ayudarle a tomar instantáneas más nítidas.

AJUSTES DE FRECUENCIA

Presione el botón **Encender/Menú** para accede al menú. Después, presione el botón **Arriba** hasta seleccionar el icono de frecuencia. Presione el botón **Disparador** para seleccionar la que frecuencia de refresco desea y finalmente presione el botón **Encender/Menú** para confirmar la selección.

ELIMINADO DE IMÁGENES

- Borrar todas (formatear)

Presione el botón **Encender/Menú** y luego el botón **Arriba** para seleccionar la opción de borrado en el menú principal. Después, presione el botón disparador y confirme la operación seleccionando "SI" con el mismo botón.

- Borrar una

Presione el botón Reproducir y seleccione la fotografía que desee eliminar con el botón **Arriba** o **Abajo**. Una vez se haya seleccionado la imagen, presione el botón **Encender/Menú**. Finalmente, seleccione "SI", pulsando el botón **Arriba** y finalmente el botón **Disparador** para confirmar.

INSTALACIÓN DEL SOFTWARE

Presione el botón <**Install Driver**> y finalice la instalación siguiendo, paso a paso, las indicaciones que aparecerán en pantalla. Una vez finalizada la instalación, reinicie el ordenador.

Nota: No connecte el dipositivo a su ordenador antes de instalar el software proporcionado para evitar posibles problemas con los controladores del sistema.

Instalación del editor de imágenes ArcSoft Photo Impression

Haga click en <**Install Photo Impression**> y finalice la instalación siguiendo, paso a paso, las indicaciones que aparecerán en pantalla. Una vez finalizada la instalación, reinicie el ordenador.

Descarga de imáneges

Conecte el product al cable USB para establecer una conexión con el ordenador. Una vez realizado este paso, haga doble click en el icono que aparecerá en su escritorio con el nombre de "My DSC".





Haga clic en el botón "descargar imágenes" y los ficheros almacenados en el dispositivo aparecerán en forma de pequeñas imágenes en la interfaz del programa. Seguidamente, haga click en con el botón derecho de su ratón para ampliar/reducir la imágen.

Presione el botón en "seleccionar todas las imágenes" y luego, presione el botón "almacenamiento de imágenes" para guardarlas en el dispositivo.

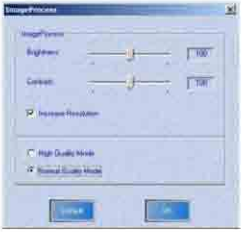

Interpolar imágenes hasta una resolución de 5,2 MPx

A: Antes de guardar, presione el botón de "ajustes de imagen"; B: Seleccione "amplificación digital" y luego confirme.

C: Las imágenes serán guardadas con una resolución de 5.2 MPx.

Aplicación Arc soft Photo Impression

Haga doble clic en  o seleccione **Photo impression 5** desde **inicio→ Todos los programas→Arc Soft Photo impression 5**. Si necesita ayuda para utilizar **Photo Impression 5**, por favor consulte la sección de ayda en el mismo programa.

Preguntas frecuentes

El sistema no se enciende

- Compruebe el estado de las baterías. Note que el dispositivo necesita ser alimentado con pilas alcalinas o recargables.

No se pueden descargar las imágenes

- Reinicie el sistema e inténtelo de nuevo.
- Asegúrese que los controladores de su cámara están correctamente instalados y su sistema operativo es compatible.
- Si los controladores están correctamente instalados, compruebe que la cámara no está usando en modo cámara. Si el problema persiste, desinstale los controladores y vuelva a instalarlo de nuevo.

RECICLAJE



Este equipo eléctrico y electrónico (EEE) contiene materiales, piezas y sustancias que pueden ser peligrosas para el medioambiente y dañinas para la salud si la eliminación de equipos eléctricos y electrónicos (EEE) no se realiza correctamente.

Los equipos marcados con el logo WEEE (como se muestra a la izquierda) no deben desecharse con los

residuos domésticos. Contacte con su autoridad local de gestión de residuos, que le podrá proporcionar detalles sobre las opciones de reciclaje disponibles en su zona.

Las baterías utilizadas son residuos peligrosos y NO se deben desechar con la basura doméstica. Como consumidor está legalmente obligado a llevar todas las baterías para un reciclaje de manera responsable, no importa si las baterías contienen o no sustancias perjudiciales.



Lleve las baterías sin gasto alguno a los puntos de recogida públicos de su comunidad o a las tiendas que venden baterías del tipo correspondiente.

Entregue solo baterías totalmente descargadas.

*) marcado Cd=cadmio, Hg=mercurio, Pb=plomo

- Utilice sólo baterías sin mercurio y cadmio.
- No recargar pilas no recargables.
- Las baterías recargables deben ser retiradas del producto antes de recargarse.
- Las baterías recargables deben ser recargadas bajo la supervisión de un adulto.
- Pilas nuevas y usadas no se deben mezclar.
- La baterías deben ser insertadas respetando la polaridad de la misma.
- Las pilas tienen que ser remplazadas bajo la supervisión de un adulto.
- Pilas gastadas deben ser retiradas del producto.
- Los contactos no deben ser cortocirtuitados.
- Las baterías utilizadas son residuos peligrosos y no se deben desechar con la basura doméstica. Lleve las baterías a su proveedor o a los puntos de recogida de su comunidad.
- Mantenga las baterías lejos de los niños. Podrían tragarse las baterías. En caso de tragarse una batería, consulte a un médico inmediatamente.
- Compruebe las baterías regularmente para evitar fugas.

Las baterías no deberán estar expuestos a un calor excesivo como el sol, el fuego o similares.

- PRECAUCIÓN: Peligro de explosión si la batería se sustituye incorrectamente.

Reemplace sólo con el mismo tipo o equivalente.

Ingo Devices no asume ninguna responsabilidad por cualquier error que pueda aparecer en este manual. Debido a nuestra mejora continua, Ingo se reserva el derecho a cambiar, sin previo aviso, el contenido, especificaciones y compatibilidad del producto.

www.ingodevices.com

Appareil photo numérique
Manuel

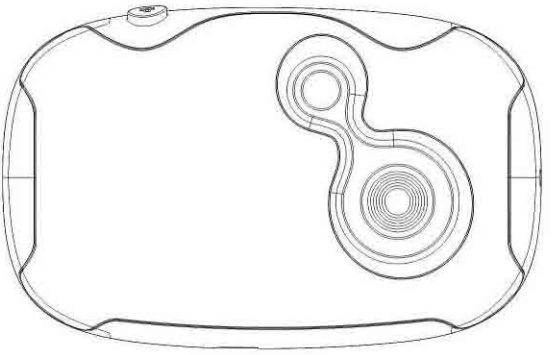

12C009 V1

Veuillez lire attentivement ce manuel avant d'utiliser l'équipement et gardez-le pour de futures références.
Veuillez conserver l'emballage du produit pour de futures références. Il contient des informations importantes.

Introduction

Nous vous remercions d'avoir fait l'acquisition de notre appareil photo numérique. Votre appareil photo possède tout ce dont vous avez besoin pour prendre des photos de qualité. Veuillez lire attentivement ce manuel avant d'utiliser votre appareil.

Caractéristiques de l'appareil photo

- Résolution maximale : 3.1MPx
- Résolution du capteur CMOS : 1.3 MPx
- Mémoire SDRAM 16 Mo intégrée
- Écran : LCD couleurs 1,44"
- Alimentation : 2 piles AA (LR03)
- Capacité : 3.1 Mpx format 53 images (mode compression), 1.3M format 68 images (mode compression), VGA format 154 images (mode compression)

Exigences système

- Système d'exploitation : Microsoft Windows 2000/XP/Vista/7
- 500 Mo d'espace libre sur le disque dur Lecteur CD-ROM
- Port USB
- Lecteur CD/DVD

ASSISTANCE TECHNIQUE DU PRODUIT

Nous disposons d'une ligne d'assistance spéciale pour ce produit pour vous aider en cas de problèmes. Pour toute assistance ou demande de conseil, veuillez nous contacter au :

UK 0207 704 2598 ESPAGNE 902 023 951

Nous vous conseillons de détenir votre facture à portée de main lorsque vous nous appelez. Vous pouvez également nous joindre par courrier électronique à **support@ingodevices.com** ou nous visiter sur **http://www.ingodevices.com.**

BREF APERÇU DE VOTRE APPAREIL PHOTO

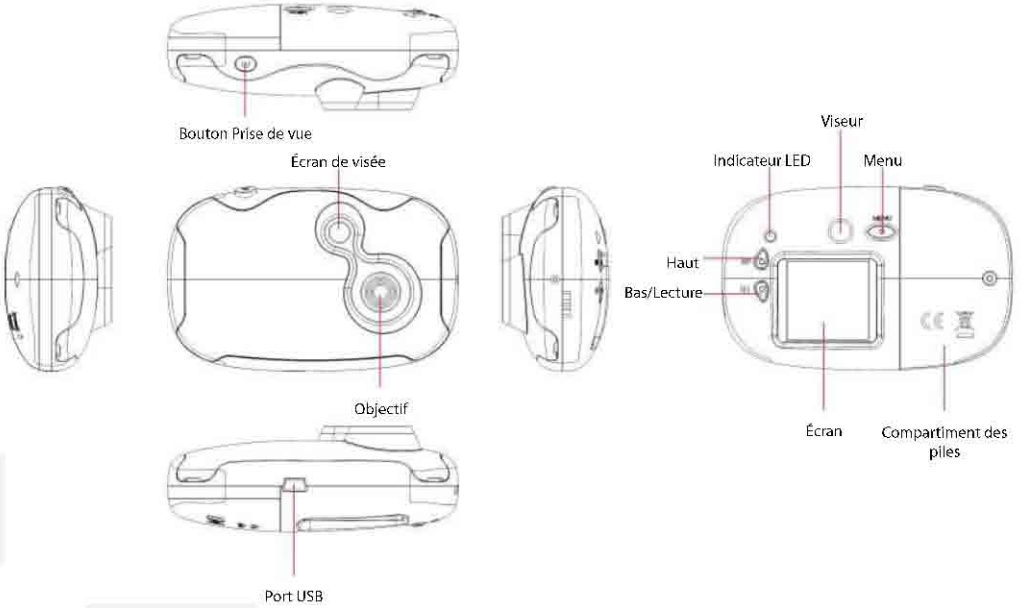

PREPARATION DE L'APPAREIL DE PHOTO

Placer les piles

Votre appareil photo fonctionne avec deux piles AA. Veuillez procéder comme suit :

1. La porte du compartiment à piles est verrouillée par une vis afin d'assurer une utilisation du produit en toute sécurité. Utilisez un tournevis cruciforme pour la retirer et faire glisser la porte du compartiment vers la droite.

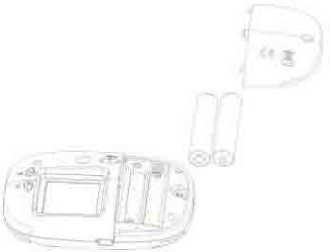

2. Insérez les piles correctement, en respectant les polarités. Les marques sur le produit vous indiquent les polarités.
3. Refermez la porte du compartiment à piles en la faisant glisser sur la gauche, puis replacez la vis.
4. Lors de la mise en marche de votre appareil, l'icône des piles apparaît dans le coin inférieur droit de l'écran.



Remarque : Lorsque les piles sont vides ou que vous les retirez, les images seront effacées et ne pourront pas être récupérées. Veuillez transférer les images vers l'ordinateur avant de remplacer les piles ou avant une inutilisation prolongée du produit.

Remarque : Veuillez retirer la batterie lorsque vous prévoyez une longue durée d'inutilisation de votre appareil photo.

PRENDRE DES PHOTOS

L'appareil sous tension, appuyez sur la touche Prise de vue. Vous entendrez un « bip » signifiant que la photo a été prise. Chaque fois que vous prendrez une photo, le compteur qui apparaît à l'écran diminuera. Si l'environnement est trop foncé, vous entendrez deux signaux sonores successifs, indiquant que la photo n'a pas été prise.

MODE VEILLE (ARRET AUTOMATIQUE)

L'appareil photo passera automatiquement en mode veille en cas d'inactivité pendant plus de 30 secondes. En mode veille, l'appareil photo consomme très peu d'énergie. Appuyez sur la touche **Marche/Menu** pour quitter le mode veille.



FONCTIONS DU PRODUIT

Touche **Marche/Menu** pour afficher l'interface du menu, puis sur la touche **Haut** pour sélectionner. Appuyez sur la touche **Prise de vue** pour accéder au menu du niveau suivant ou pour changer. L'icône et l'interface affichés à l'écran se présentent comme suit :



Principales options	Icône	Description
Mode prise de vue		Prendre une photo
		Retardateur
		Prise de vue en continu
Résolution de limage		3.1 MPx (2048x1535 px)
		1.3 MPx (1280x1024 px)
		VGA (640x480px)
Compression d'image		Toute compression est appliquée
		Le mode compression est activé
Fréquence		50 Hz
		60 Hz
État des piles		Niveau de charge > 70 %
		Niveau de charge > 40%
		Niveau de charge > 5%
		Niveau de charge > 5%
Effacer		Fonction Effacer

MODE RETARDATEUR / PRISE DE VUE EN CONTINU

Appuyez une fois sur la touche **Marche/Menu**. Sélectionnez le premier icône, puis appuyez sur la touche **Prise de vue** pour changer de mode **: prise de vue simple-->retardateur--> prise de vue en continu.** Appuyez à

nouveau sur la touche **Marche/Menu** pour accéder au mode sélectionné.



Retardateur



Prise de vue en continu

PARAMETRES DE RESOLUTION DE L'IMAGE

Appuyez sur la touche **Marche/Menu,** puis sur la touche **Haut** pour sélectionner l'icône de résolution. Ensuite, appuyez sur la touche **Prise de vue**, puis sur la touche **Marche/Menu** pour accéder au mode sélectionné.
Remarque : le mode haute résolution vous permet de prendre des photos de meilleure qualité. Si vous souhaitez prendre davantage de photos, choisissez le mode basse résolution.

PARAMETRES DE COMPRESSION DES IMAGES

Appuyez sur la touche **Marche/Menu** et sur la touche **Haut** jusqu'à ce que s'affiche l'icône de compression souhaitée, puis appuyez sur la touche **Prise de vue** pour le sélectionner. Pour finir, appuyez sur la touche **Marche/Menu** pour accéder au mode sélectionné.

Remarque : en choisissant le mode sans compression, il est possible que certaines photos soient effacées.

PARAMETRES DE FREQUENCE

La touche **Marche/Menu** et sur la touche **Haut** jusqu'à ce que l'icône de fréquence soit sélectionné. Puis appuyez sur la touche **Prise de vue** pour sélectionner 50Hz ou 60Hz. Appuyez sur la touche **Marche/Menu** pour accéder au mode sélectionné.

PARAMETRES DE COMPRESSION DE L'IMAGE

- Effacer tout (formatage)

Appuyez sur la touche **Marche/Menu**, puis sur la touche **Haut** pour sélectionner l'icône **Effacer tout**. Ensuite, appuyez sur la touche **Prise de vue** pour accéder au menu et sur la touche **Haut** pour sélectionner. Enfin, appuyez sur la touche **Prise de vue** pour confirmer.

- Effacer une image

Appuyez sur la touche **Lecture** et sélectionnez les images que vous souhaitez effacer à l'aide des touches **Haut et Bas**. Après avoir sélectionné l'image, appuyez sur la touche **Marche/Menu.** Sélectionnez « oui » à l'aide de la touche **Haut** puis appuyez sur la touche **Prise de vue**.

INSTALLATION DU LOGICIEL

Cliquez sur le bouton <**Install Driver**> [installer le pilote], puis suivez les instructions qui apparaissent à l'écran. Veuillez redémarrez l'ordinateur à la fin du processus d'installation.

Remarque : vous ne devez en aucun cas connecter l'appareil photo à l'ordinateur avant d'installer le pilote afin d'éviter toute erreur lors de l'installation du pilote.

Installation du logiciel d'édition d'images ArcSoft PhotoImpression

Cliquez sur le bouton <**Install Photo Impression**> [installer PhotoImpression], puis suivez les instructions. Veuillez redémarrer l'ordinateur à la fin du processus d'installation.

Téléchargement de photos

Reliez l'appareil photo à un port USB disponible de votre ordinateur à l'aide du câble USB. Double-cliquez sur l'icône "My DSC" dans le répertoire « Dual Mode camera » [appareil photo bimode] sur le poste de travail pour ouvrir la fenêtre de téléchargement.





Cliquez sur le bouton « picture download » [téléchargement d'images] . Le fichier contenu dans l'appareil photo apparaîtra alors à l'écran en mode index. Cliquez sur l'image réduite avec le bouton droit de la souris pour l'afficher en gros plan, puis cliquez sur la fenêtre d'affichage en zoom ou taille réduite avec le bouton droit ou gauche.

Cliquez sur le bouton « select all the pictures » [sélectionner toutes les images] , puis sur « picture storage » [sauvegarder l'image] pour sauvegarder les fichiers sur votre ordinateur.

Sauvegarde d'images d'interpolation avec 5,2 millions de pixels

A: Avant de sauvegarder, cliquez sur le bouton « image adjustment » [ajustement de l'image] ; B : Sélectionnez l'option « digit amplification» [agrandissement numérique], puis confirmez.

C: Les images au format VGA peuvent à présent être téléchargées en tant qu'images d'interpolation avec une résolution de 5,2 millions de pixels.

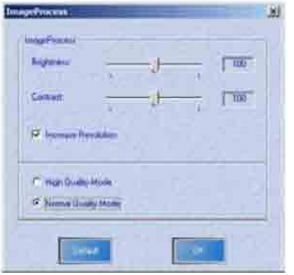

Logiciel Arc soft Photo Impression

Si le logiciel d'édition d'images **Photo impression** est installé, vous pouvez double-cliquer sur l'icône  ou sélectionner **PhotoImpression 5** dans le menu **Démarrer→ Tous les programmes →ArcSoft PhotoImpression 5**

Veuillez consulter l'aide disponible sur le logiciel pour toute information concernant l'utilisation détaillée de PhotoImpression.

Réponse à vos questions

Impossible de mettre l'appareil sous tension en appuyant sur la touche Marche
--La charge des piles est trop faible. Veuillez les changer. Veillez à utiliser des piles alcalines.

Échec du téléchargement d'images

--Redémarrez votre ordinateur et réessayez.

-Assurez-vous que le pilote de l'appareil photo soit correctement installé.

--Si vous avez installé le pilote, vérifiez qu'aucun logiciel n'utilise l'appareil en mode Webcam. Si le problème persiste, veuillez supprimer le pilote, puis le réinstaller et redémarrer l'ordinateur.

MISE AU REBUT



Les équipements électriques et électroniques (EEE) contiennent de matériaux, des pièces et des substances qui peuvent présenter un danger pour l'environnement et la santé de l'homme si les déchets d'équipement électriques et électroniques (DEEE) ne sont pas éliminés correctement.

Les équipements sur lesquels figure le logo DEEE (représenté à gauche) ne doivent pas être jetés avec les déchets ménagers. Contactez le département d'élimination de déchets local pour plus d'informations sur les options de recyclage disponible dans votre secteur.



Les piles usages sont des déchets dangereux et ne doivent PAS être jetées avec les ordures ménagéres

La loi impose aux consommateurs de disposer de toutes les piles pour un recyclage écologique - et ce que les piles soient de contenance dangereuse o upas*).

Retour batteries gratuitement aux points de collecte publique dans votre communauté ou á des magasins vendant des batteries de la nature respective.

Seul le retour complétement déchargé les batteries.

*)Marquer Cd = cadmium, Hg = mercure, Pb = plomb

- N'utilisez que des piles au mercure et sans cadmium.
- Les piles non rechargeables ne doivent pas être rechargées.
- Les piles rechargeables doivent être enlevés du produit avant de la recharger.
- Les piles rechargeables doivent être rechargées sous la surveillance d'un adulte.
- Différents types de piles ou des bateries neuves et usagées ne doivent pas être mélangés.
- Les batteries sont à insérer à la bonne polarité.
- Les batteries usagées doivent être enlevées u jouet.
- Les bornes d'alimentation ne doivent pas être court-circuitée.
- Respecter la polarité de la batterie.
- Les piles doivent être remplacées, sous la supervision d'un adulte.
- Les piles usagées sont des déchets dangereux et ne doivent PAS être jetées avec les ordures ménagères!!! Ramenez les piles à votre point de vente ou aux points de collecte de votre ville.
- Eloignez les piles des enfats. Les enfants pourraient avaler les piles. En cas d'ingestion d'une pile, contactez immédiatement un médecin.
- Vérifiez régulièrement vos piles pour éviter les fuites.
- Batteries ne doivent pas être exposés à une chaleur excessive comme le soleil, le feu ou similaire.

• ATTENTION: Danger d'explosion si la batterie est remplacée incorrectement.
Remplacer seulement avec le même type ou équivalent.

CE

Ingo Devices décline toute responsabilité pour les erreurs qui pourraient apparaitre dans ce manuel.
Dû à nos progrès continus, Ingo Devices se réserve le droit de modifier sans préavis les offres de produits, les spécifications et la compatibilité.

www.ingodevices.com

Manuale dell'utente della macchina fotografica

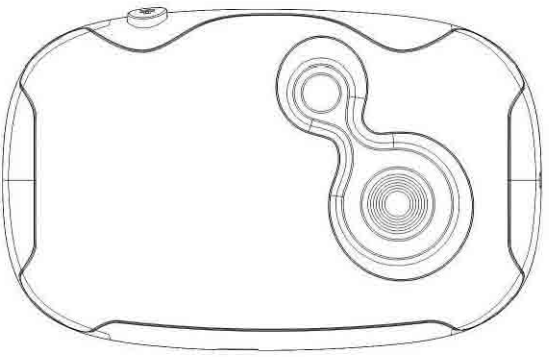

12C009_V1

Si prega di leggere questo manuale prima di far funzionare l'apparecchio e conservarlo per riferimenti futuri. Conservare anche la confezione di questo prodotto per utilizzarla in seguito. Essa contiene informazioni importanti.

INTRODUZIONE

Grazie per aver acquistato la nostra macchina fotografica digitale. Tutto ciò che serve per scattare delle belle foto è contenuto in questa macchina fotografica. Leggere attentamente il manuale prima dell'uso.

Funzioni della macchina fotografica

- Massima risoluzione: 3.1 MPx
- Sensore di risoluzione CMOS: 1.3MPx
- 16 Mb SDRAM integrata
- Schermo: 1,44" a colori LCD
- Alimentazione: 2 batterie x AA (LR03)
- Volume di memoria: Formato 3.1M px 53 immagini (modalità di compressione), Formato 1.3 M immagini (modalità di compressione), Formato VGA 154 immagini (modalità di compressione)

Requisiti del sistema del computer

- Sistema operativo: Microsoft Windows 2000/XP/Vista/7
- 500 MB di spazio libero sull'hard disk, lettore CD-ROM
- Porta USB
- CD/DVD drive

AIUTI PER IL PRODOTTI

Esiste una linea telefonica di appoggio per questo prodotto nel caso in cui abbiate dei problemi. Per ricevere aiuto e consigli chiamate:

REGNO UNITO 0207 704 2598 SPAGNA 902 023 951

Per cortesia, tenete pronta con voi la ricevuta quando chiamate. Potete contattarci pure via e-mail: **support@ingodevices.com** oppure visitare il nostro sito **http://www.ingodevices.com**.

BREVE PANORAMICA DELLA MACCHINA FOTOGRAFICA

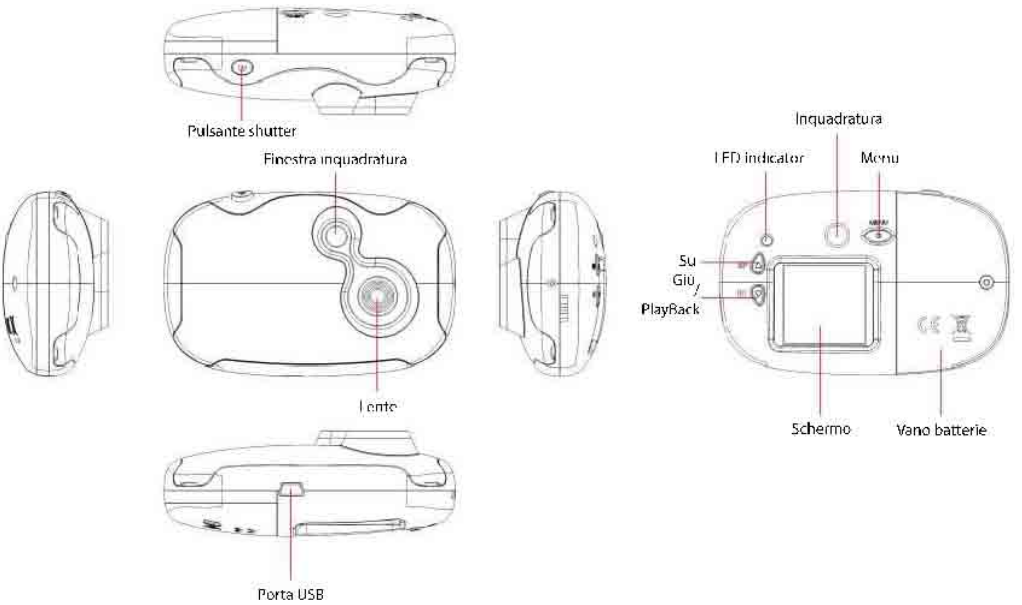

PREPARARE LA MACCHINA FOTOGRAFICA ALL'USO

Inserire la batteria

La vostra macchina fotografica necessita di due pile AA e si prega di fare la seguente:

1. Il copribatteria è chiuso da una vite per assicurare un utilizzo sicuro del prodotto. Utilizzare un giravite Phillips per rimuoverlo e farlo scorrere a destra.

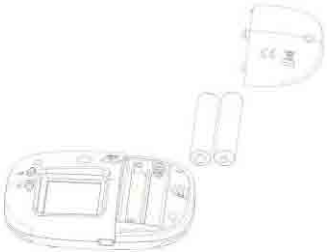

2. Inserire le batterie correttamente con la corretta polarità. Si prega di fare attenzione alle tacche presenti sul prodotto poiché esse indicano la corretta polarità.
3. Chiudere il copribatteria facendolo scorrere a sinistra e rimettere la vite.
4. Accendendo la macchina fotografica l'icona sarà visualizzata sullo schermo LCD in basso a destra.

Batteria al massimo Batteria media Batteria scarica

Nota: Una volta che le batterie diventano scariche e una volta che esse vengono rimosse tutte le foto verranno cancellate e non potranno più essere recuperate. Si prega di trasferire le immagini sul PC prima di sostituire le batterie o se si pensa di non usare la macchina fotografica per molto tempo.

Nota: Si prega di rimuovere le batterie se si pensa di non usare la macchina per un lungo periodo.

SCATTARE LE FOTO

Dopo aver acceso la macchina bisogna premere il pulsante shutter e verrà emesso un "beep". Ciò significa che la foto è stata scattata. Ogni qualvolta viene scattata una foto, il contatore che appare sullo schermo ridurrà il numero di un'unità. Se la fonte di luminosità ambientale troppo scura verranno emessi successivamente due allarmi indicando che la foto non è stata scattata.

MODALITÀ SLEEP (SPEGNIMENTO AUTOMATICO)

Il prodotto va in modalità sleep automaticamente se è in attivo per 30 secondi. In modalità sleep la macchina fotografica consuma pochissima batteria.

Premere il tasto **power / menu** per uscire dalla modalità sleep.



FUNZIONI DEI PRODOTTI

Premere il tasto **Power/Menu** per visualizzare l'interfaccia del menu e premere il tasto **Su** per effettuare la selezione. Premere il pulsante **shutter** per passare al livello successivo nel menu. L'icona e l'interfaccia visualizzate sullo schermo vengono illustrate qui di seguito:

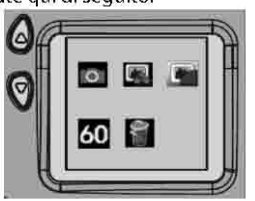

Opzione principale	Icona	Descrizione
Modalità di scatto		Scattare una foto
		Ritardo per autoscatto
		Scatto continuo
Risoluzione immagine		3.1 MPx (2048x1535 px)
		1.3 MPx (1280x1024 px)
		VGA (640x480 px)
Compressione dell'immagine		Viene applicata una compressione
		La modalità di compressione è attiva
Frequenza		50 Hz
		60 Hz
Stato della batteria		Livello di energia > 70%
		Livello di energia > 40%
		Livello di energia > 5%
		Livello di energia < 5%
Cancellare		Funzione di cancellazione

AUTOSCATTO / MODALITÀ DI SCATTO CONTINUO

Premere il tasto Power/Menu una volta e selezionare la prima icona, poi premere il tasto Shutter per passare fra "**single shooting-->self-portrait--> continuous shooting**" (scatto singolo → auto scatto → e scatto continuo Premere nuovamente il tasto Power/Menu per accedere alla modalità selezionata.



Autoscatto



Scatto continuo

IMPOSTAZIONI RISOLUZIONE IMMAGINE

Premere il tasto Power/Menu e il tasto Su fino a quando non viene selezionata l'icona della risoluzione. Poi, premere il tasto shutter per selezionare e poi premere il tasto Power/Menu per accedere alla modalità selezionata.

Nota: Passare la macchina fotografica ad una modalità ad alta risoluzione può far scattare foto con qualità migliore ma se si desiderano scattare molte foto bisogna impostare una risoluzione minore.

IMPOSTAZIONI COMPRESSIONE DELL'IMMAGINE

Premere il tasto Power/Menu e il tasto Su finché non viene selezionata l'icona del rapporto di compressione e poi premere il pulsante Shutter per selezionarlo. Infine premere il tasto Power/Menu per accedere alla modalità selezionata.

Nota: impostando la macchina fotografica senza modalità di compressione si potranno avere delle immagini più nitide.

IMPOSTAZIONI DI FREQUENZA

Premere il tasto Power/Menu e il tasto Su fino a quando non viene selezionata l'icona della frequenza. Poi premere il tasto Shutter per selezionare 50 Hz o 60 Hz, poi premere il tasto Power/Menu per accedere alla modalità selezionata.

IMPOSTAZIONI COMPRESSIONE DELL'IMMAGINE

- Cancella tutto (formattazione)

Premere il tasto Power/Menu e il tasto Su fino a quando non viene selezionata l'icona della cancellazione totale. Premere il tasto shutter per accedere al menu, inoltre premere il tasto Su per effettuare la selezione e infine premere il tasto shutter per confermare.

- Cancellazione una ad una

Premere il tasto PlayBack e poi selezionare le immagini da cancellare, utilizzando i tasti Su & Giù. Dopo aver selezionato le immagini premere il pulsante Power/Menu. Infine selezionare "Sì" premendo il tasto Su e poi premere il tasto shutter.

INSTALLAZIONE DEL SOFTWARE

Cliccare sul pulsante <Install Driver> e terminare l'installazione passo passo in base alle indicazioni. Riavviare il PC dopo l'installazione.

Nota: È sconsigliato collegare la macchina fotografica al compiuto prima l'installazione libera per indicare errori e le soluzioni di installazione del driver.

Installazione del software di fotoritocco ArcSoft PhotoImpression

Cliccare sul pulsante <Install Photo Impression> ed installare il programma in base alle indicazioni, poi riavviare il computer dopo l'installazione.

Scaricare le immagini

il cavo USB viene utilizzato per collegare la macchina fotografica all'interfaccia USB disponibile sul computer, poi bisogna fare doppio clic sull'icona "My DSC" nella cartella "Dual Mode camera" sul desktop per aprire la finestra di download.





Cliccare sul pulsante "picture download" e i file nella macchina fotografica verranno visualizzati in una finestra sotto forma di piccole figure. Cliccare sulle piccole figure con il tasto destro del mouse per ingrandire la visualizzazione e poi cliccare sulla finestra con la visualizzazione ridotta o ampliata con il tasto destro o sinistro.

Cliccare sul pulsante "select all the pictures" e poi cliccare il pulsante "picture storage" per salvare i file sul computer.

Salvataggio delle immagini interpolate con 5.20 milioni di pixel



A: Prima del salvataggio bisogna cliccare il pulsante di impostazione dell'immagine; B: Selezionare l'opzione "digit amplification" e poi confermare.

C: Poi le immagini nel formato VGA possono essere scaricate come immagini interpolate con 5.20 milioni di pixel come descritto sopra.

Applicativo software ArcSoft PhotoImpression

Se è installato il programma di foto ritocco PhotoImpression è possibile fare doppio clic sull'icona o selezionare **PhotoImpression 5 da start→ all program →ArcSoft PhotoImpression 5** Se è necessario conoscere nel dettaglio può utilizzare questo programma bisogna fare riferimento alla sezione di Help del programma stesso.

Risposta alle domande

Non è possibile accendere la macchina fotografica premendo il tasto Power

–La quantità di energia elettrica è troppo scarsa, sostituire la batteria. Da notare che bisogna utilizzare batterie alcaline.

Impossibile scaricare le immagini

–Riavviare il computer ed effettuare la riconnessione per il download.

–Assicurarsi che il driver della macchina fotografica sia normalmente installato.

–Il driver è stato installato e bisogna assicurarsi che nessun altro programma stia utilizzando la macchina fotografica. Il problema persiste scaricare prima il driver e poi reinstallare. Successivamente riavvia il computer.

SMALTIMENTO



I dispositivi elettrici ed elettronici (EEE) contengono dei materiali, componenti e sostanze dannose all'ambiente e alla salute umana, qualora i rifiuti di tali sostanze (WEEE) non vengano smaltiti correttamente.

I dispositivi contrassegnati dal logo WEEE (come visualizzato a destra) non devono essere gettati nel contenitore dell'immondizia. Bisogna contattare il dipartimento locale di smaltimento rifiuti per ottenere delle informazioni sulle opzioni di riciclaggio disponibili nella propria area.

Le batterie utilizzate sono pericolosi e devono essere smaltiti insieme ai rifiuti domestici. Come consumatore è legalmente obbligato a fare tutte le batterie per il riciclaggio in maniera responsabile, con o senza le batterie contengono sostanze nocive.



Prendere le batterie senza alcun costo per i punti di raccolta pubblica nella propria comunità o negozi che vendono batterie del tipo in questione.

Dare solo batterie completamente scariche.

*) Contrassegnato Cd = cadmio, Hg = mercurio, Pb = piombo

- Utilizzare solo batterie senza mercurio e cadmio.
- Le batterie non ricaricabili non devono essere ricaricate.
- Le batterie ricaricabili devono essere rimosse dal giocattolo prima di essere ricaricate.
- Le pile ricaricabili possono essere ricaricate solo sotto la supervisione di un adulto.
- Diversi tipi di batterie o batterie nuove e usate non devono essere mescolati.
- Le batterie devono essere inserite con la corretta polarità.
- Le pile devono essere inserite sotto la sorveglianza di un adulto.
- Le batterie esaurite devono essere rimosse dal giocattolo.
- I terminali di alimentazione non devono essere in corto circuito.
- Le batterie utilizzate sono pericolosi e devono essere smaltiti insieme ai rifiuti domestici. Portare le batterie al rivenditore o punti di raccolta nella loro comunità.
- Tenere le batterie lontano dai bambini. Le batterie possono essere ingerite. Se una batteria viene ingerito, consultare immediatamente un medico.
- Controllare regolarmente le batterie per evitare perdite.
- Le batterie non devono essere esposte a calore eccessivo come luce solare, fuoco o simili.
- ATTENZIONE: Pericolo di esplosione se la batteria è sostituita in modo errato.

Sostituire solo con tipo uguale o equivalente.

CE

Ingo Devices non si assume alcuna responsabilità per gli eventuali errori che potrebbero essere presenti in questo manuale.
Ingo Devices effettua una continua ricerca sui prodotti che porta ad attuare continui miglioramenti sugli stessi, pertanto Ingo si riserva il diritto di modificare, senza preavviso, la sua offerta di prodotti, le loro specifiche e compatibilità.

www.ingodevices.com

Digitalkamera-Benutzerhandbuch

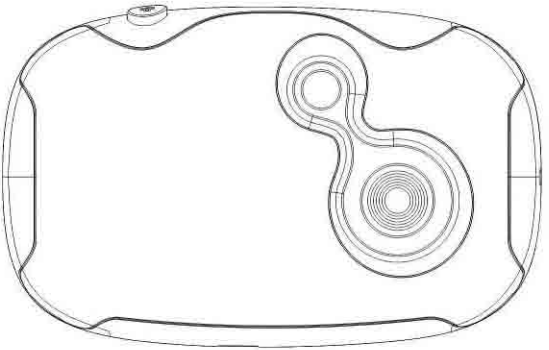

12C009_V1

Bitte lesen Sie dieses Handbuch gründlich durch, bevor Sie das Gerät benutzen, und bewahren Sie es zur Referenz auf.
Bitte bewahren Sie die Produktverpackung auf. Sie enthält wichtige Informationen.

EINFÜHRUNG

Vielen Dank für den Kauf dieser Kamera. Mit diesem Player haben Sie Ihre Musik nun überall dabei. Bitte lesen Sie sich dieses Handbuch durch, bevor Sie Ihre Kamera benutzen und bewahren Sie es zur Referenz auf. Denken Sie daran, diese Kamera ist kein Spielzeug. Das vollständige Handbuch befindet sich auf der CD zu dieser Kamera.

Kameraeigenschaften

- Maximale Bildauflösung: 3,1 MP
- CMOS-Auflösungssensor: 1,3 MP
- Eingebauter 16 MB SDRAM-Speicher
- Bildschirm: 1,44" Farb-LCD-Bildschirm
- Stromversorgung: Zwei AA (LR03)-Batterien
- Speichergröße: 3,1 MP-Format für 53 Bilder (Komprimierungsmodus), 1,3MP-Format für 68 Bilder (Komprimierungsmodus), VGA-Format für 154 Bilder (Komprimierungsmodus)

PC-Anforderungen

- Betriebssystem: Microsoft Windows 2000/XP/Vista/7
- Über 500MB freier Speicherplatz
- CD-ROM-Laufwerk
- USB-Port
- CD/DVD-Laufwerk, wenn Sie Musik von einer CD übertragen wollen

PRODUKTUNTERSTÜTZUNG

Wenn Sie Probleme haben, gibt es eine spezielle Hotline für Hilfe zu diesem Produkt. Für Hilfe und Ratschläge wählen Sie:

GB 0207 704 2598 SPANIEN 902 023 951

Halten Sie beim Anruf bitte Ihren Kassenbon griffbereit. Sie können uns auch per E-Mail kontaktieren: **support@ingodevices.com** oder besuchen Sie uns unter **http://www.ingodevices.com**.

EIN KURZER BLICK AUF IHRE KAMERA

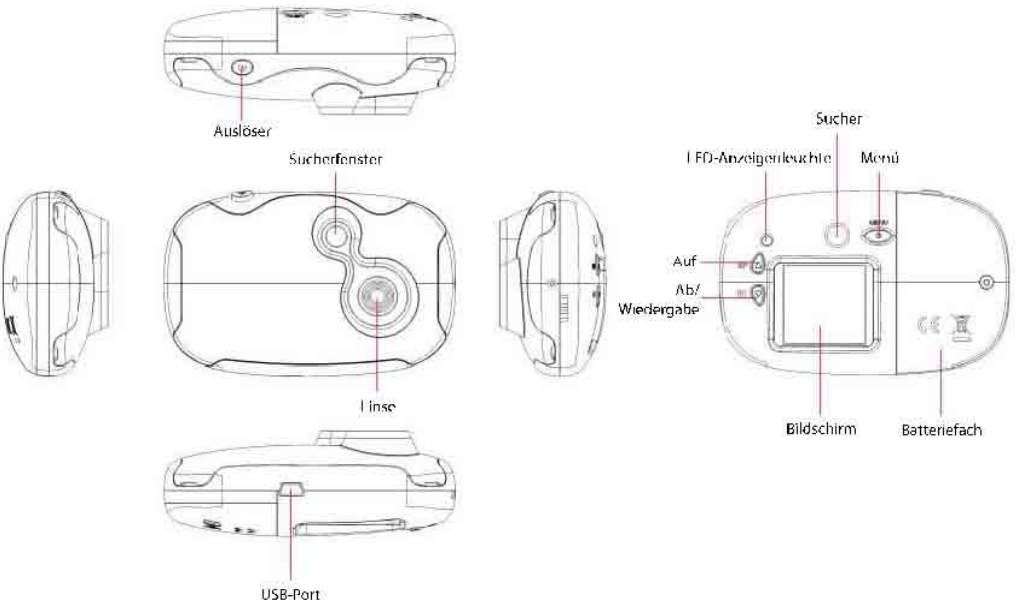

VORBEREITUNG IHRER KAMERA FÜR DEN EINSATZ

Batterien einsetzen

Ihre Kamera wird mit zwei AA-Batterien geliefert. Gehen Sie bitte wie folgt vor:

1. Die Batteriefachabdeckung wird mit einer Schraube fixiert, um die sichere Nutzung des Produkts zu gewährleisten. Verwenden Sie einen Schlitzschraubendreher, um die Schraube zu entfernen, und schieben Sie die Batteriefachabdeckung nach rechts.

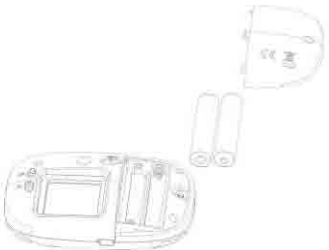

2. Setzen Sie die Batterien mit der richtigen Polarität ein. Bitte achten Sie auf die Kennzeichnungen auf dem Produkt. Diese geben die richtige Polarität an.
3. Schließen Sie die Batteriefachabdeckung, indem Sie diese nach links aufschieben und die Schraube wieder einsetzen.
4. Wenn Sie die Kamera einschalten, erscheint das Batteriesymbol in der unteren rechten Ecke des LCD-Bildschirms.

 *Volle Batterieladung*  *Mittlere Batterieladung*  *Niedrige Batterieladung*

Hinweis: Wenn die Batterie verbraucht ist oder aus der Kamera genommen wird, gehen die Bilder verloren und können nicht wiederhergestellt werden. Übertragen Sie die Bilder bitte auf den PC, bevor Sie die Batterien austauschen oder wenn das Produkt für einen längeren Zeitraum nicht gebraucht wird.

Hinweis: Bitte entnehmen Sie die Batterien, wenn Sie beabsichtigen, Ihre Kamera länger nicht zu benutzen.

BILDAUFNAHME

Nachdem Sie das Produkt eingeschaltet haben, drücken Sie den Auslöser. Daraufhin ertönt ein Piepton. Es zeigt an, dass ein Bild gemacht wurde. Bei jeder Bildaufnahme wird der Zähler, der auf dem Bildschirm angezeigt wird, verringert. Sollte die Umgebungsquelle zu dunkel sein, so ertönen nacheinander zwei Pieptöne. Hiermit wird angezeigt, dass kein Bild gemacht wurde.

SLEEP-MODUS (AUTOMATISCHES AUSSCHALTEN)

Das Produkt wechselt automatisch in den Sleep-Modus, wenn die Kamera 30 Sekunden lang nicht benutzt wird. Im Sleep-Modus verbraucht die Kamera sehr wenig Strom.

Bitte drücken Sie die **Power**-/**Menu**-Taste, um den Sleep-Modus zu beenden.



PRODUKTFUNKTIONEN

Drücken Sie die **Power**-/**Menu**-Taste, um die Menüschnittstelle anzuzeigen. Drücken Sie anschließend die **Auf**-Taste zur Auswahl. Drücken Sie den **Auslöser**, um in die nächste Menüebene zu gelangen oder zu wechseln. Das auf dem Bildschirm angezeigte Symbol und die Schnittstelle werden wie folgt dargestellt:



Hauptoption	Symbol	Beschreibung
Aufnahmemodus		Ein Bild machen
		Verzögerung für ein Selbstportrait
		Serienaufnahme
Bildauflösung		3,1 MP (1280 x 1024 Pixel)
		1,3 MP (1280 x 1024 Pixel)
		VGA (640 x 480 Pixel)
Bildkomprimierung		Es wird jede Komprimierung angewandt
		Komprimierungsmodus ist aktiviert
Frequenz		50 Hz
		60 Hz
Batteriestatus		Energiestand > 70%
		Energiestand > 40%
		Energiestand > 5%
		Energiestand < 5%
Löschen		Löschfunktion

SELBSTPORTRAIT / SERIENAUFNAHME

Drücken Sie einmal die **Power**-/**Menü**-Taste und wählen Sie das erste Symbol. Drücken Sie anschließend den Auslöser, um zwischen den Modi „**Single Shooting**" (*Einzelaufnahme*), „**Self-Portrait**" (*Selbstportrait*) und „**Continous Shooting**" (*Serienaufnahme*) zu wechseln. Drücken Sie die **Power**-/**Menü**-Taste erneut, um den gewählten Modus zu aktivieren.



Selbstportrait



Serienaufnahme

BILDAUFLÖSUNGSEINSTELLUNGEN

Drücken Sie die **Power**-/**Menü**-Taste und die **Auf**-Taste, um das Auflösungssymbol auszuwählen. Betätigen Sie anschließend den **Auslöser**, um die Auflösung zu wählen. Drücken Sie schließlich die **Power**-/**Menü**-Taste, um den gewählten Modus zu wählen.

Anmerkung: Wenn Sie die Kamera auf eine hohe Auflösung zu stellen, können Sie Bilder von höherer Qualität machen. Wenn Sie mehr Bilder machen möchten, stellen Sie das Gerät bitte auf eine niedrige Auflösung.

BILDKOMPRIMIERUNGSEINSTELLUNGEN

Drücken Sie die **Power**-/**Menü**-Taste und die **Auf**-Taste bis zum Symbol für die Komprimierungsrate und drücken Sie anschließend den **Auslöser**, um sie auszuwählen. Drücken Sie die **Power**-/**Menu-Taste,** um in den ausgewählten Modus zu gelangen.

Anmerkung: Wenn auf der Kamera kein Komprimierungsmodus aktiviert ist, können Sie deutlichere Bilder

machen.

FREQUENZEINSTELLUNGEN

Drücken Sie die **Power-/Menü**-Taste und die **Auf**-Taste, um das Stromfrequenzsymbol auszuwählen. Betätigen Sie anschließend den **Auslöser**, um 50 Hz oder 60 Hz zu wählen. Drücken Sie schließlich die **Power-/Menü**-Taste, um den gewählten Modus zu bestätigen.

BILDKOMPRIMIERUNGSEINSTELLUNGEN

- Alle Löschen (Formatierung)

Drücken Sie die **Power-/Menü**-Taste und die **Auf**-Taste, um das „Alle löschen"-Symbol auszuwählen. Betätigen Sie den **Auslöser**, um das Menü zu öffnen. Drücken Sie darüber hinaus die **Auf**-Taste zur Auswahl und schließlich den **Auslöser** zur Bestätigung.

- Einzeln löschen

Drücken Sie die **Wiedergabe**-Taste und wählen Sie mithilfe der **Auf**- und **Ab**-Taste die Bilder, die Sie löschen möchten. Nachdem Sie ein Bild ausgewählt haben, drücken Sie die **Power-/Menü**-Taste. Wählen Sie schließlich „Yes" (*Ja*) durch Betätigen der **Auf**-Taste und betätigen Sie anschließend den **Auslöser**.

INSTALLATION DER SOFTWARE

Klicken Sie auf die Schaltfläche <**Install Driver**> (*Treiber installieren*) und schließen Sie die Installation Schritt für Schritt gemäß den Anweisungen ab. Starten Sie den Computer nach der Installation bitte neu.

Hinweis: Sie dürfen die Kamera nicht mit dem Computer verbinden, bevor Sie den Treiber installieren, um Fehler bei der Treiberinstallation zu vermeiden.

ArcSoft Photo Impression-Software zur Bildbearbeitung

Klicken Sie auf die Schaltfläche <**Install Photo Impression**> (*Photo Impression installieren*) und führen Sie die Installation gemäß den Anweisungen durch. Starten Sie den Computer nach der Installation bitte neu.

Bild herunterladen

Es wird ein USB-Kabel mitgeliefert, mit dem Sie die Kamera an eine freien USB-Port des Computers anschließen können. Doppelklicken Sie anschließend auf das Symbol „My DSC" (*Mein DSC*) im Ordner „Dual Mode Camera" auf dem Desktop, um das Download-Fenster zu öffnen.





Klicken Sie die Schaltfläche „Picture Download" (*Bild herunterladen*) . Daraufhin wird die Datei auf der Kamera in Form einer kleinen Abbildung in dem Fenster abgebildet. Rechtsklicken Sie auf die kleine Abbildung, um die Anzeige zu vergrößern. Rechts- oder linksklicken Sie anschließend auf das vergrößerte oder verkleinerte Anzeigefenster.

Klicken Sie auf die Schaltfläche „Select all the pictures" (*alle Bilder auswählen*) und anschließend auf die Schaltfläche „Picture storage" (*Bild speichern*) , um die Dateien auf dem Computer zu speichern.

Speichern von interpolierten Bildern mit 5,2 Mio. Pixel

A: Klicken Sie vor dem Speichern auf die Schaltfläche „Image Adjustment" (*Bildanpassung*);

B: Wählen Sie die Option „Digit Amplification" (*Punktvergrößerung*) und bestätigen Sie anschließend den Vorgang.

C: Anschließend können Bilder im VGA-Format als interpolierte Bilder mit 5,2 Mio. Pixel gemäß der obigen Beschreibung heruntergeladen werden.



Installation der ArcSoft Photo Impression-Software

Wenn Sie die Bildbearbeitungssoftware **Photo Impression** nutzen, doppelklicken Sie auf das Symbol oder wählen Sie **Photo Impression 5** unter **Start→ Alle Programme →ArcSoft Photo Impression 5.** Wenn Sie mehr über die Nutzung von Photo Impression benötigen, nutzen Sie hierzu bitte die Hilfe in der Software.

Antworten auf Ihre Fragen

Gerät lässt sich nicht über Power-Taste einschalten

-- Der Energiestand ist zu niedrig. Bitte tauschen Sie die Batterie aus. Bitte achten Sie darauf, eine Alkali-Batterie zu verwenden.

Bilder können nicht heruntergeladen werden

-- Starten Sie den Computer neu und schließen Sie das Gerät für den Download erneut an.

-- Stellen Sie sicher, dass der Kamera-Treiber richtig installiert wurde.

-- Wenn der Treiber installiert wurde, achten Sie bitte darauf, dass keine Software auf die Kamera zugreift. Sollte das Problem weiterhin bestehen, deinstallieren Sie bitte zuerst den Treiber, installieren Sie ihn neu und starten Sie den Computer neu.

ENTSORGUNG



Elektrische und elektronische Geräte (EEG) enthalten Materialien, Teile und Chemikalien, die umweltschädlich sein können und eine Gefahr für die Gesundheit dess Menschen darstellen, wenn sie nicht ordnungsgemäß entsorgt werden. (WEEE – Wastes of electrical and electronic equipment)
Geräte mit dem WEEE Zeichen (siehe links) sollten nicht über den Hausmüll entsorgt werden. Setzen Sie sich mit Ihrem örtlichen Entsorgungsunternehmen in Verbindung, der Ihnen Details zu Recyclingmöglichkeiten in Ihrer Nähe geben kann.



Verbrauchte Batterien sind Sonderabfall und gehören NICHT in den Hausmüll Als Verbraucher sind Sie gesetzlich verppflichtet, alle Batterien und Akkus, egal ob sie Schadstoffe*) enthalten oder nicht, zur umweltschonden Entsorgung zurückzugeben.
Sie können alle Batterien und Akkus bei den öffentlichen Sammelstellen in Ihrer Gemeinde oder dort unentgeltlich abgeben, wo Batterien und Akkus der Betreffenden Art verkauft werden.
Batterien und Akkus bite nur in entladenem Zustand abgeben.
*) Gekennzeichnet mit Cd = Cadmium; Hg = Quecksilber; Pb= Blei

- Verwenden Sie nur Batterien, die frei von Quecksilber & Cadmium sind.
- Nicht wiederaufladbare Batterien sind nicht wiederaufladbar.
- Akkus sollten von der Produktentwicklung vor dem Aufladen entfernt werden.
- Wiederaufladbare Batterien müssen unter Aufsicht eines Erwachsenen kostenfrei.
- Verschiedene Arten von Batterien oder neue und gebrauchte Batterien sollten nicht gemischt werden.
- Die Batterien sollten mit der richtigen Polarität eingelegt werden.
- Die Batterien sollten unter der Aufsicht von Erwachsenen ausgetauscht werden.

• Leere Batterien müssen aus dem Produkt entfernt werden.
• Die Anschlussklemmen sind nicht kurzgeschlossen werden.
• Verbrauchte Batterien sind Sonderabfall und gehören NICHT in den Hausmüll! Geben Sie diese Ihrem Händler zurück oder entsorgen Sie diese an geeigneten Sammelstellen Ihrer Stadt oder Gemeinde.
• Batterien dürfen nicht in die Hände von Kindern gelangen. Kinder können Batterien verschlucken. Wurde eine Batterie verschluckt,muss sofort medizinische Hilfe in Anspruch genommen werden.
• Überprüfen Sie regelmässig die Batterien um ein Auslaufen der Batterie zu vermeiden.
• Batterien dürfen keiner Hitze (z. B. Sonnenbestrahlung), Feuer ausgesetzt werden.
• ACHTUNG: Explosionsgefahr bei falscher Batteriehandhabung. Nur durch denselben Batterietyp ersetzen.

CE

Ingo Devices übernimmt keine Verantwortung für eventuelle Fehler in diesem Handbuch.
Aufgrund unserer fortlaufende Verbesserung, Ingo Devices behält sich das Recht Produktangebote, Spezifikationen und Kompatibilität zu ändern ohne Meldung.

www.ingodevices.com

Digitale Camera
Gebruikershandleiding

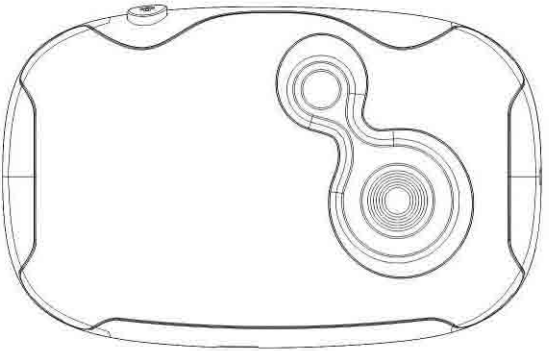

12C009 V1

Lees deze handleiding aandachtig voor u dit apparaat gebruikt en bewaar deze voor later gebruik.
Bewaar de verpakking van het product voor later gebruik. Het bevat belangrijke informatie

INLEIDING

Dank u voor de aankoop van deze Digitale Camera. Dit toestel biedt u alles wat u nodig hebt om kwaliteitsfoto's te nemen. Lees deze handleiding aandachtig voor u het toestel gebruikt.

Kenmerken

- Maximum resolutie: 3.1MPx
- CMOS resolutie sensor: 1.3MPx
- 16Mb ingebouwd SDRAM
- Scherm: 1,44" full color LCD
- Voeding: 2 x AAA (LR03) batterijen
- Opslagcapaciteit: 3.1Mpx formaat 53 foto's (compressie modus), 1.3M formaat 68 foto's (compressie modus),VGA formaat 154 foto's (compressie modus)

Computersysteemvereisten

- Besturingssysteem: Microsoft Windows 2000/XP/Vista/7
- Meer dan 500MB vrije schijfruimte CD-ROM optische schijf
- USB poort
- CD/DVD station

KLANTENSERVICE

Wij hebben een hulplijn voor dit product als u problemen hebt. Voor hulp en advies belt u:

UK 0207 704 2598 SPANJE 902 023 951

Houd uw aankoopbon klaar als u belt. U kunt ons ook via E-mail contacteren: **support@ingodevices.com** of bezoek ons op: **http://www.ingodevices.com**.

KORT OVERZICHT VAN DE CAMERA

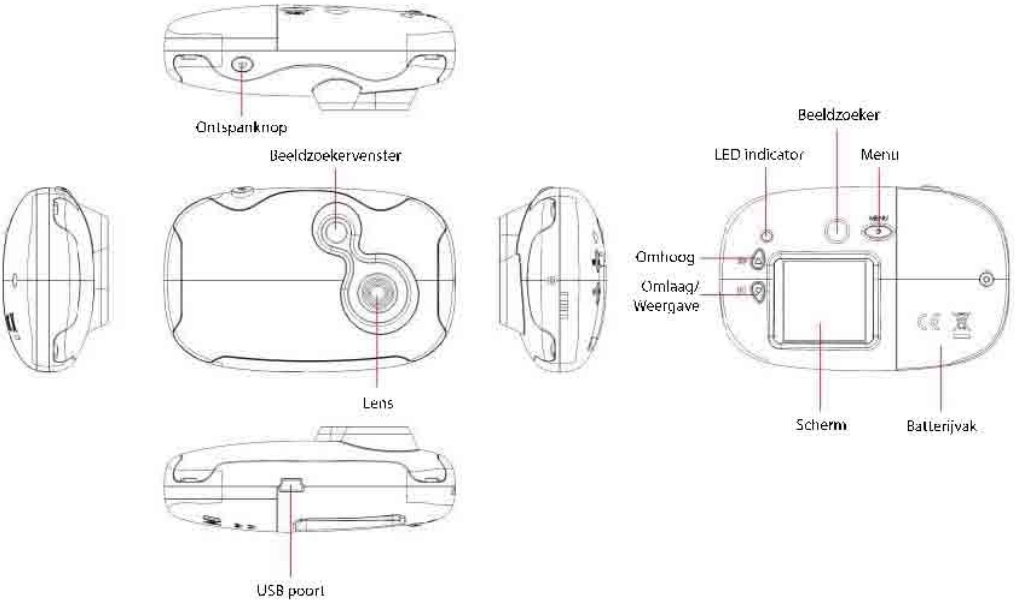

BEREID DE CAMERA VOOR

Plaats de batterijen

Uw camera werkt op twee AA batterijen. Ga tewerk als volgt:

1. Om het veilige gebruik van het product te garanderen, is het batterijvak afgesloten door een schroef. Gebruik een Philips schroevendraaier om de schroef los te draaien en schuif de batterijklep naar rechts.

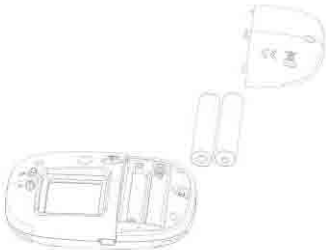

2. Plaats de batterijen met de juiste polariteit. Let op de aanwijzingen op het product die de correcte polariteit weergeven.
3. Schuif de batterijklep naar links om deze te sluiten en draai de schroef opnieuw vast.
4. Wanneer u de camera aanzet, verschijnt er een batterijpictogram in de linker onderhoek van het LCD scherm.



Opmerking: Wanneer de batterijen leeg zijn of verwijderd worden, worden de foto's gewist en kunnen ze niet hersteld worden. Gelieve de afbeelding te downloaden naar de PC voor u de batterijen vervangt of wanneer u het product voor lange tijd niet gebruikt.

Opmerking: Verwijder de batterijen wanneer u een lange periode van inactiviteit voorziet.

FOTO'S NEMEN

Druk, wanneer u het product hebt aangezet, op de ontspanknop en u hoort een pieptoon. Dit betekent dat u een foto gemaakt heeft. Telkens u een foto neemt, gaat de teller op het scherm omhoog. Als de omgeving te donker is, hoort u twee opeenvolgende pieptonen. Dit betekent dat er geen foto genomen werd.

SLAAPMODUS (AUTOMATISCH UITSCHAKELEN)

Het product gaat automatisch in de slaapmodus na 30 opeenvolgende seconden van inactiviteit. In de slaapmodus verbruikt de camera heel weinig energie.
Druk op de **Power/Menu** knop om de slaapmodus te verlaten.



FUNCTIES VAN HET APPARAAT

Druk op de **Power/Menu** knop om het menu weer te geven en druk op de **Omhoog** knop om een keuze te maken. Druk op de **Ontspanknop** om naar het volgende menuniveau te gaan. Het pictogram en de interface op het scherm worden afgebeeld als volgt:



Hoofdoptie	Pictogram	Beschrijving
Opname Modus		Maak een foto
		Vertraging voor zelfportret
		Reeksopname
Beeldresolutie		3.1 MPx (2048x1535px)
		1.3 MPx (1280x1024px)
		VGA (640x480px)
Beeldcompressie		Iedere compressie is van toepassing
		Compressie modus is geactiveerd
Frequentie		50 Hz
		60 Hz
Batterijstatus		Energieniveau > 70%
		Energieniveau > 40%
		Energieniveau > 5%
		Energieniveau < 5%
Delete (Wissen)		Wisfunctie

ZELFPORTRET / REEKSOPNAME MODUS

Druk op de **Power/Menu** knop en selecteer het eerste pictogram, druk dan op de **ontspanknop** om te schakelen tussen de **"single shooting-->self-portrait--> continuous shooting" modus.** Druk opnieuw op de **Power/Menu** knop om naar de geselecteerde modus te gaan.



Zelfportret



Reeksopname

BEELDRESOLUTIE

Druk op de **Power/Menu** knop en **Omhoog** knop tot het resolutiepictogram geselecteerd is. Druk dan op de **Ontspanknop** om te selecteren en druk vervolgens op de **Power/Menu** knop om naar de geselecteerde modus te gaan.
Opmerking: in de hoge resolutie modus maakt de camera foto's van een hogere kwaliteit; als u meer foto's wenst te maken, gelieve het apparaat in een lagere resolutie in te stellen.

BEELDCOMPRESSIE

Druk op de **Power/Menu** knop en **Omhoog** knop tot het compressiepictogram geselecteerd is, en druk dan op de **Ontspanknop** om het te selecteren. Druk op de **Power/Menu** knop om naar de geselecteerde modus te gaan.
Opmerking: de camera instellen zonder compressie kan de foto helder maken.

FREQUENTIE

Druk op de **Power/Menu** knop en op de **Omhoog** knop tot het frequentiepictogram geselecteerd is. Druk dan op de **Ontspanknop** om 50Hz of 60Hz te kiezen, druk op de **Power/Menu** knop om naar de geselecteerde modus te gaan.

BEELDCOMPRESSIE

- Wis alles (formatteren)

Druk op de **Power/Menu** knop en op de **Omhoog** knop tot het 'delete all' (wis alles) pictogram geselecteerd is.

Druk dan op de **Ontspanknop** om naar het menu te gaan, druk dan op de **Omhoog** knop voor de selectie en druk uiteindelijk op de **Ontspanknop** om te bevestigen.

- Wis één voor één

Druk op de **PlayBack** knop en selecteer de afbeeldingen die u wenst te wissen met gebruik van de **Up** & **Down** knoppen. Wanneer de foto geselecteerd is, druk op de **Power/Menu** knop. Selecteer "yes" door op de **Omhoog** knop te drukken en druk vervolgens op de sluiterknop.

SOFTWARE INSTALLEREN

Klik op <**Install Driver**> en volg de instructies om de installatie door te voeren. Start de computer opnieuw op na de installatie.

Opmerking: sluit de camera niet aan voor u de installatie van de drivers om foute installatie van drivers te voorkomen.

Installatie van ArcSoft Photo Impression fotosoftware

Klik op <**Install Photo Impression**> en volg de instructies om de installatie door te voeren. Start de computer opnieuw op na de installatie.

Foto download

De USB kabel is geschikt om aan de camera aangesloten te worden aan de beschikbare USB interface van de computer, dubbelklik op het "My DSC" pictogram in de "Dual Mode camera" map op het bureaublad om het downloadvenster te openen.





Klik op "picture download" en het bestand wordt in het venster weergegeven onder de vorm van een kleine figuur. Klik op het figuurtje met de rechter muisknop om de weergave te vergroten, en klik dan op de vergrote of verkleinde weergave met de rechter of de linker muisknop.

Klik op "select all the pictures" en klik dan op "picture storage" om de bestanden op de computerop teslaan.

Opslaan van interpolatie foto's met 5.20 miljoen pixels

A: Voor het opslaan, klik op de fotoregelknop; B: Selecteer de "digit amplification" optie en bevestig.

C: De afbeeldingen met VGA formaat kunnen niet gedownload worden als interpolatie afbeeldingen met 5.20 miljoen pixels zoals voorheen vermeld.



Arc soft Photo Impression software gebruik

Als de **Photo impression** fotosoftware gebruikt wordt, is het ok om te dubbelklikken op het pictogram of **Photo impression 5** te selecteren van **start→ alle programma's →Arc Soft Photo impression 5.**

Als een gedetailleerde gebruiksmethode nodig is, raadpleeg dan help in de software.

Beantwoord uw vragen

Aanzetten lukt niet bij het drukken van de power knop

- De elektrische energietoevoer is te lag. Wissel de batterij. Gelieve alkaline batterijen te gebruiken.

Download van foto's mislukt

– Start de computer opnieuw op en download opnieuw.

- Let erop dat de camera driver normaal geïnstalleerd is.
- Als de driver geïnstalleerd is, let erop dat geen software de camerafunctie gebruikt. Als het probleem aanhoudt, verwijder de driver en installeer deze opnieuw en start de computeropnieuw op.

AFVALVERWIJDERING



Elektrische en elektronische apparaten (EEG) bevatten materialen, delen en chemicaliën die schadelijk kunnen zijn voor het milieu en een gevaar voor onze gezondheid betekenen als ze niet reglementair worden verwijderd.

(WEEE - Wastes of electrical and electronic equipment) Apparaten met het WEEE-teken (zie links) mogen niet met het huisvuil worden verwijderd. Neem contact op met uw plaatselijke afvalverwijderingsbedrijf, zij zullen u details omtrent recyclingmogelijkheden in de buurt geven.



Gebruikte batterijen zjin gevaarlijk afval en mogen NIET weggegoold worden bij het huishoudelijk afvall

Als consument bent u wettelijk verplicht alle batterijen teug te brengen voor milieuvriendelijk hergebruik –of de batterijen gevaarlijke stoffen*) bevatten of niet
U kunt batterijen gratis terugbrengen naar openbare inzamelingspunten in uw gemeente of bij winkels die de betreffende sort batterijen verkopen.
Alleen volledig lege batterijen.
*) met de markering Cd=cadmium, Hg=kwik, Pb=lood
• Gebruik alleen kwik-en cadmium-vrije batterijen.
• Niet-oplaadbare batterijen mogen niet worden opgeladen.
• Oplaadbare batterijen moeten worden verwijderd van het product vóór het opladen.
• Oplaadbare batterijen moeten worden opgeladen onder toezicht van een volwassene.
•Verschillende soorten batterijen of nieuwe en gebruikte batterijen mogen niet gemengd worden.
• De batterijen dienen te worden geplaatst met de juiste polariteit.
• Batterijen moeten worden vervangen onder toezicht van een volwassene.
•Lege batterijen moeten worden verwijderd uit het product.
• Het aanbod aansluitklemmen mogen niet worden kortgesloten.
• Gebruikte batterijen zijn gevaarlijk afval en mogen NIET weggegooid worden bij het huishoudelijk afval!!! Breng de batterijen terug naar uw handelaar of naar izamelingsputen in uw gemeente.
• Houd batterijen buiten bereik van kinderen. Kinderen kunnen batterijen per ongeluk inslikken. Raadpleeg onmiddellijk een dokter waneer een kind een batterij ingeslikt heeft.
• Controleer uw batterijen regelmatig om batterijlekkage te voorkomen.
• Batterijen mogen niet worden blootgesteld aan extreme hitte, zoals zonlicht, vuur of dergelijke.
• LET OP: Explosiegevaar als de batterij verkeerd wordt vervangen.
Vervang allen door hetzelfde of een gelijkwaarding type.

CE

Ingo Devices aanvaardt geen aansprakelijkheid voor eventuele fouten in deze handleiding.
Vanwege onze continue verbetering, Ingo Devices behoudt zich het recht voor om zonder kennisgeving worden gewijzigd, productaanbod, specificaties en compatibiliteit.

www.ingodevices.com

Máquina Fotográfica Digital
Manual do Utilizador

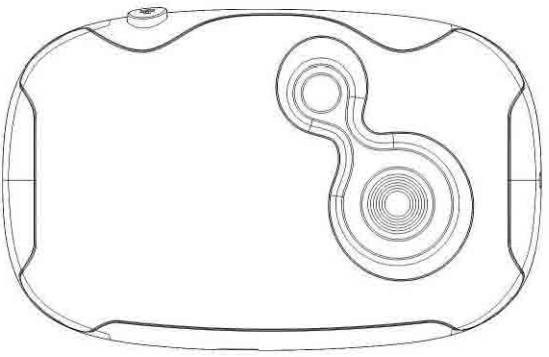

12C009_V1

Leia atentamente o manual antes de utilizar este equipamento e guarde-o para consulta futura.
Guarde a embalagem do produto para referência futura. Ela inclui informação importante.

INTRODUÇÃO

Os nossos agradecimentos por ter adquirido esta máquina fotográfica digital. A máquina encontra-se equipada com todos os componentes de que necessitará para tirar fotos e filmar vídeos de elevada qualidade, leia este manual com atenção.

Funcionalidades da máquina fotográfica

- Resolução máxima: 3.1 MPx
- Resolução do sensor CMOS: 1.3 MPx
- 16 MB SDRAM integrada
- Ecrã: LCD a cores 1,44"
- Alimentação: Duas pilhas AA (LR03)
- Capacidade de armazenamento: Formato 3.1 Mpx - 53 fotos (modo de compressão), formato 1.3 M 68 fotos (modo de compressão), formato VGA 154 fotos (modo compressão)

Requisitos de sistema do PC

- Sistema Operativo: Microsoft Windows 2000/XP/Vista/7
- Disco rígido com mais de 500 MB de espaço livre
- Porta USB
- Unidade de CD/DVD

ASSISTÊNCIA AO PRODUTO

Se necessário, existe um serviço de apoio específico para este produto à sua disposição. Para assistência e sugestões contacte:

RU 0207 704 2598 ESPANHA 902 023 951

Tenha o seu recibo à mão quando efectuar a chamada. Poderá ainda contactar-nos via e-mail: **support@ingodevices.com** ou visite-nos em **http://www.ingodevices.com**.

VISÃO GERAL DA SUA MÁQUINA

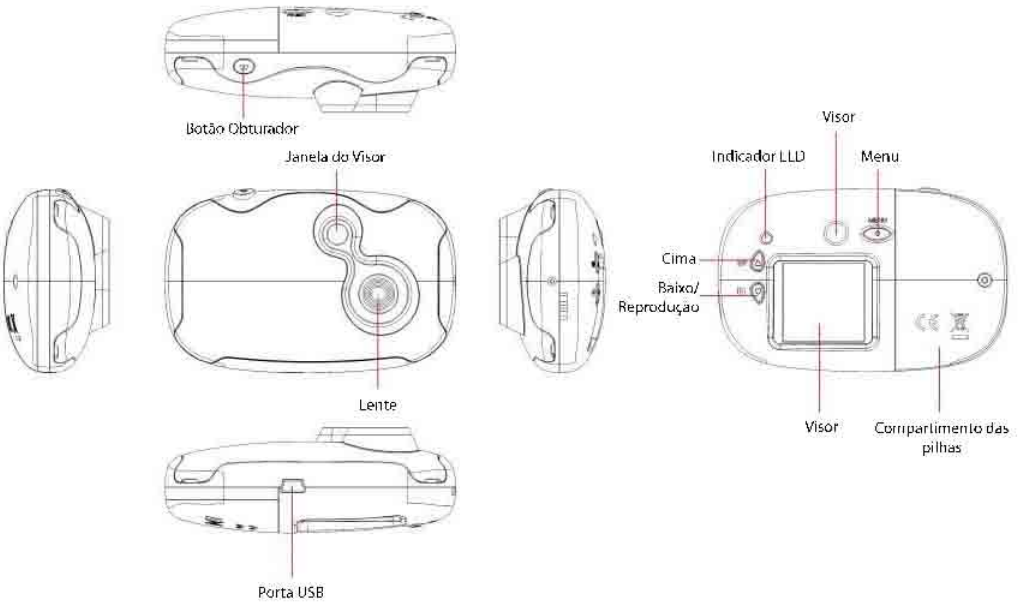

PREPARAÇÃO DA CÂMARA PARA SER UTILIZADA

Colocar as pilhas

A sua máquina fotográfica necessita de duas pilhas AA, coloque-as da seguinte forma:

1. A tampa do compartimento das pilhas está fechada com um parafuso para garantir maior segurança do produto. Use uma chave de parafusos Philips para o retirar e faça deslizar a tampa para a direita.



2. Insira correctamente as pilhas respeitando a polaridade indicada. Tenha atenção aos sinais existentes na máquina, que indicam a polaridade correcta.
3. Feche a tampa do compartimento das pilhas, fazendo-a deslizar para a esquerda e volte a colocar o parafuso.
4. Ao voltar a ligar de novo a sua máquina, o ícone de pilha surgirá no canto inferior direito do ecrã LCD.

 *Pilha totalmente carregada*  *Pilha com carga média*  *Pilha com carga reduzida*

Nota: Quando as pilhas ficam totalmente descarregadas ou forem retiradas da máquina, as fotografias são APAGADAS e não podem ser recuperadas. NÃO SE ESQUEÇA de transferir as fotografias para o computador antes de substituir as pilhas ou quando a máquina não for utilizada durante um período longo.

Nota: Retire as pilhas quando não utilizar a sua máquina durante muito tempo para aumentar o período de vida útil da mesma.

CAPTAÇÃO DE FOTOGRAFIAS

Depois de ligar o equipamento, prima o botão do Obturador e será emitido um aviso sonoro. Isso significa que foi tirada uma fotografia. Sempre que é tirada uma fotografia, o contador, que surge no ecrã, diminui a numeração. Se o ambiente for muito escuro, serão emitidos dois avisos sonoros consecutivos, o que significa que não é possível tirar uma fotografia.

MODO DE REPOUSO (MODO DE DESLIGAMENTO AUTOMÁTICO)

O equipamento passa automaticamente para o modo de repouso se não for utilizada durante 30 segundos consecutivos. No modo de repouso, a câmara consome muito pouca energia.

Prima novamente o botão **Power/Menu** para sair do modo de repouso.



FUNÇÕES DO EQUIPAMENTO

Prima o botão **Power/Menu** para ver a interface de menu e depois prima o botão **Cima** para seleccionar. Prima o botão **Obturador** para chegar ao nível seguinte do menu ou alternar. O ícone e a interface visíveis no ecrã são ilustrados da seguinte forma:

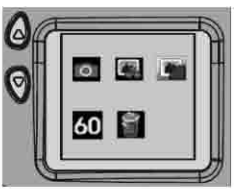

Opção Principal	Ícone	Descrição
Modo de Fotografia		Tirar uma fotografia
		Temporizador para auto-retrato
		Disparo contínuo
Resolução da Imagem		3.1 MPx (2048x1535px)
		1.3 MPx (1280x1024px)
		VGA (640x480 px)
Compressão de Imagem		Aplicada compressão
		Modo de compressão activado
Frequência		50 Hz
		60 Hz
Estado das pilhas		Nível de energia > 70%
		Nível de energia > 40%
		Nível de energia > 5%
		Nível de energia < 5%
Eliminar		Função de eliminação

AUTO-RETRATO / MODO DE DISPARO CONTÍNUO

Prima uma vez o botão **Power/Menu** e seleccione o primeiro ícone, em seguida, prima o botão **Obturador** para alternar entre os modos **"disparo único-->auto-retrato-->disparo contínuo.** Prima novamente o botão **Power/Menu** para aceder ao modo seleccionado.



Auto-Retrato



Disparo contínuo

DEFINIÇÕES DE RESOLUÇÃO DA IMAGEM

Prima o botão **Power/Menu** e o botão **Cima** até seleccionar o ícone de resolução. Em seguida, prima o botão **Obturador** para seleccionar e, por fim, prima o botão **Power/Menu** para aceder ao modo seleccionado.

Atenção: ao mudar o modo da câmara para alta resolução poderá tirar fotografias de melhor qualidade; se desejar tirar mais fotografias, ajuste o equipamento para o modo de baixa resolução.

DEFINIÇÕES DE COMPRESSÃO DE IMAGEM

Prima o botão **Power/Menu** e o botão **Cima** até seleccionar o ícone da taxa de compressão. Em seguida, prima o botão **Obturador** para seleccionar. Por fim, prima o botão **Power/Menu** para aceder ao modo seleccionado.

Atenção: se não definir o modo de compressão a fotografia pode ficar mais nítida.

DEFINIÇÕES DE FREQUÊNCIA

Prima o botão **Power/Menu** e o botão **Cima** até seleccionar o ícone de frequência de energia. Em seguida, prima o botão **Obturador** para seleccionar e 50Hz ou 60 Hz, prima o botão **Power/Menu** para aceder ao modo

seleccionado.

DEFINIÇÕES DE COMPRESSÃO DE IMAGEM

- Eliminar todas (formatar)

Prima o botão **Power/Menu** e o botão **Cima** até seleccionar o ícone de eliminar todas. Em seguida, prima o botão **Obturador** para aceder ao menu, prima a tecla **Cima** para aceder ao modo seleccionado e por fim prima o botão **Obturador** para confirmar.

- Eliminar um a um

Prima o botão **PlayBack (Reproduzir)** e seleccione as fotografias que pretende eliminar utilizando as teclas **Cima** e **Baixo**. Quando a fotografia estiver seleccionada, prime a tecla **Power/Menu**. Por fim, seleccione "Yes" (Sim) premindo a tecla **Cima** e premindo depois a tecla **Obturador**.

INSTALAÇÃO DO SOFTWARE

Clique em <Install Driver> e siga as instruções passo a passo para concluir a instalação. Depois de concluir a instalação, reinicie o seu computador.

Nota: não deve ligar a máquina fotográfica ao computador antes de instalar o controlador (driver) para evitar um erro de instalação do controlador.

Instalação do software de edição de imagem ArcSoft PhotoImpression

Clique no botão <**Install PhotoImpression**> **(Instalar PhotoImpression)** e siga as instruções de instalação. No final da instalação, reinicie o seu computador.

Download de fotografias

Deverá utilizar um cabo USB para ligar a máquina a uma porta USB no computador, depois faça duplo clique em "My DSC" na pasta "Dual Mode Camera" no ambiente de trabalho para abrir a janela para o download.



Clique no botão "picture download" (download de fotografias) e o ficheiro na máquina é apresentado na janela sob a forma de miniatura. Clique na imagem em miniatura com o lado direito do rato para a ampliar. Em seguida, clique na janela de visualização, ampliada ou em miniatura, com o botão direito ou esquerdo.

Clique no botão "seleccionar todas as fotografias" e, em seguida, clique no botão "armazenar fotografias" para guardar as fotografias no computador.

Armazenamento de imagens interpoladas com 5,2 milhões de pixéis

A: Antes de armazenar, clique no botão de ajustamento da imagem; B: Seleccione a opção "ampliação digital" e, em seguida, confirme.

C: Então, as imagens em formato VGA podem ser importadas como fotografias interpoladas com 5,20 milhões de pixéis de acordo com a descrição feita acima.

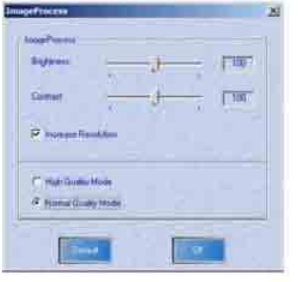

Aplicação de Software ArcSoft PhotoImpression

Se o software de edição de imagem **PhotoImpression** estiver instalado, poderá clicar duas vezes no ícone  ou seleccionar ***PhotoImpression 5*** em **Iniciar→** ***Todos os programas →ArcSoft PhotoImpression 5***. Se necessitar de informações acerca do PhotoImpression, consulte a Ajuda do software.

Resposta às suas perguntas

A máquina não liga ao premir o botão de ligar.

- As pilhas têm pouca energia, coloque pilhas carregadas. Não se esqueça de usar pilhas alcalinas.

Não é possível efectuar o *download* das fotografias

–Reinicie o computador e tente novamente.

–Certifique-se de que o controlador da câmara está devidamente instalado.

- Se controlador estiver instalado, certifique-se que nenhum software está a utilizar a função de câmara. Se o problema persistir, desinstale o controlador, volte a instalá-lo e reinicie o computador.

ELIMINAÇÃO

Equipamentos eléctricos e electrónicos (EEE), contém materiais, peças e substâncias que podem ser perigosas para o ambiente e prejudiciais à saúde humana se os resíduos de equipamentos eléctricos e electrónicos (REEE) não é eliminado de forma correcta.

Equipamento, que é marcado com o logotipo WEEE (conforme mostrado à esquerda), não deve ser jogado fora com o lixo doméstico. Em contato com o Departamento Autárquico de eliminação tal como eles serão capazes de fornecer detalhes das opções de reciclagem disponíveis na sua área.

Pilhas usadas são resíduos perigosos e não devem ser eliminados com o lixo doméstico! Como consumidor você está legalmente obrigado a devolver todas as baterias para a reciclagem



ambientalmente responsável - não importa se ou não as pilhas contêm substâncias nocivas *).
Devolver as baterias gratuitamente aos centros de recolha públicos em sua comunidade ou para lojas que vendem baterias do tipo respectivo.
Só retornam as baterias totalmente descarregadas.



*) Marcou Cd = cadmin, Hg = mercúrio, Pb = chumbo
- Só use mercúrio e cádmio sem baterias.
- As pilhas não recarregáveis não devem ser recarregadas.
- As pilhas recarregáveis devem ser removidos do produto antes de recarregar.
- As pilhas recarregáveis devem ser recarregadas sob a supervisão de um adulto.
- Diferentes tipos de pilhas ou baterias novas e usadas não devem ser misturados.
- As baterias devem ser inseridas com a polaridade correta.
- Pilhas gastas devem ser removidas do produto.
- As baterias devem ser substituídas, sob a supervisão de um adulto.
- Os terminais de alimentação não devem ser curto-circuito.
- As baterias usadas são resíduos perigosos e não devem ser eliminados do lixo doméstico! Voltar as baterias para o revendedor ou a pontos de coleta em sua comunidade.
- Mantenha as pilhas longe das crianças. As crianças podem engolir baterias.

Contatar um médico imediatamente se a bateria foi engolido.
- Verifique regularmente as suas baterias para evitar vazamento da bateria.
- As pilhas não devem ser expostos a calor excessivo, como luz solar, fogo ou algo semelhante.
- ATENÇÃO: Perigo de explosão se a bateria for substituída incorretamente

Substitua apenas pelo mesmo tipo ou equivalente.

CE

Ingo Devices não assume nenhuma responsabilidade por quaisquer erros que possam aparecer neste manual.
Devido à nossa melhoria contínua, Ingo Devices reserva o direito de alterações sem aviso prévio, ofertas de produtos, especificações e compatibilidade.

www.ingodevices.com

Cyfrowy aparat fotograficzny
Podręcznik obsługi

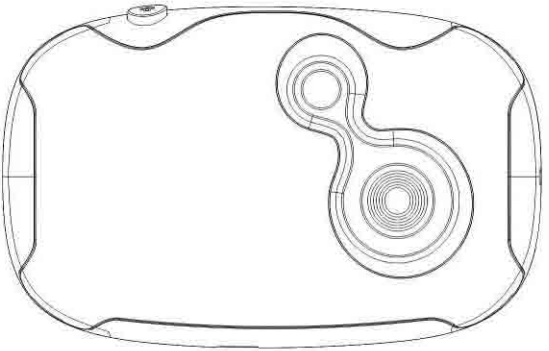

12C009_V1

Niniejszy podręcznik należy uważnie przeczytać przed rozpoczęciem użytkowania aparatu. Należy go zachować do późniejszego użytku.
Również opakowanie aparatu należy zachować do późniejszego użytku. Zawiera ono ważne informacje.

WPROWADZENIE

Dziękujemy za zakup tego aparatu. Aparat jest wyposażony we wszystko, czego potrzebujesz, aby robić dobrej jakości zdjęcia. Zapoznaj się uważnie z tym podręcznikiem przed rozpoczęciem korzystania z aparatu.

Cechy kamery

- Maksymalna rozdzielczość: 3,1 MPx
- Rozdzielczość matrycy CMOS: 1,3 MPx
- 16 Mb wbudowanej pamięci SDRAM
- Ekran: 1,44" full color LCD
- Zasilanie: 2 baterie AA (LR03)
- Pojemność pamięci: 53 zdjęcia 3,1 Mpx (w trybie kompresji), 68 zdjęć 1,3M (w trybie kompresji) , 154 zdjęcia w jakości VGA (w trybie kompresji)

Wymagania systemowe komputera

- System operacyjny: Microsoft® Windows® 2000/XP/Vista
- 500 MB wolnego miejsca na dysku napęd CD-ROM
- Port USB
- Napęd CD/DVD

POWŁĄCZNIK TECHNICZNA

Jeśli pojawią się jakiekolwiek problemy, możesz skorzystać z poWłączniky pod którymś z niżej zamieszczonych numerów telefonów. W celu uzyskania poWłączniky i porady zadzwoń pod:

Wielka Brytania 0207 704 2598 Hiszpania 902 023 951

Podczas rozmowy miej przygotowany dowód zakupu. Możesz także skontaktować się z nami przez email: **support@ingodevices.com** lub odwiedzić naszą stronę: **http://www.ingodevices.com**.

PRZEGLĄD NAJWAŻNIEJSZYCH FUNKCJI APARATU

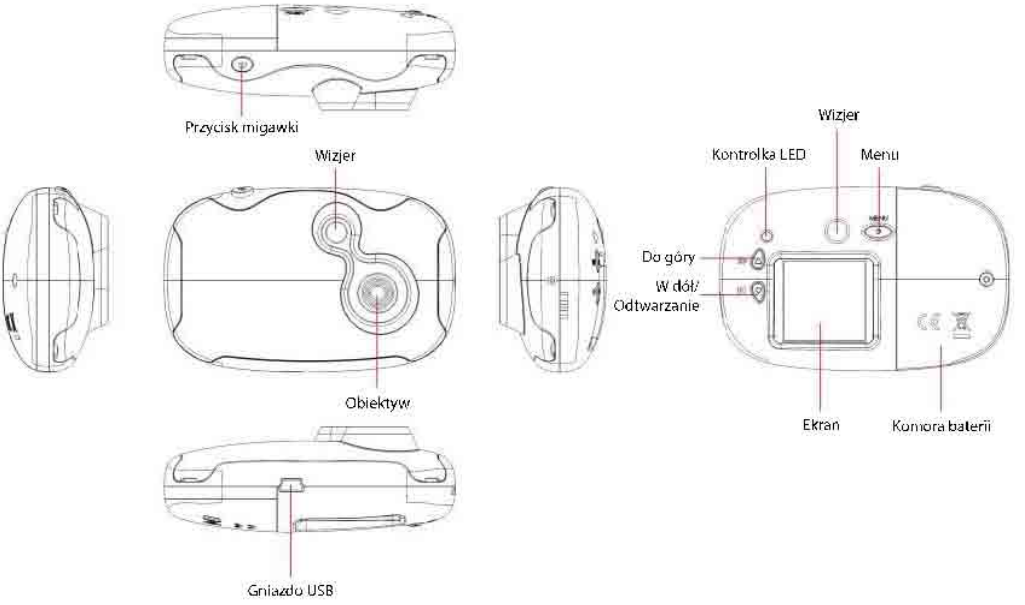

PRZYGOTOWANIE APARATU DO UŻYTKOWANIA

Montaż baterii

Kamera zasilana jest dwoma bateriami AA, wykonaj następujące czynności:

1. Pokrywka komory baterii jest mocowana wkrętem, aby zapewnić bezpieczeństwo obsługi aparatu. Za pomocą śrubokręta z końcówką krzyżową wykręć wkręt i przesuń pokrywkę baterii w prawo.

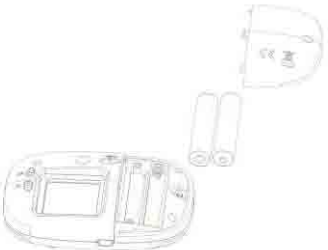

2. Zwróć uwagę na prawidłową polaryzację zakładanych baterii. W komorze baterii znajdują się stosowne oznaczenia.
3. Zamknij komorę baterii przesuwając pokrywkę w lewo, wkręć na swoje miejsce wkręt mocujący.
4. Po włączeniu aparatu, w dolnym prawym rogu ekranu LCD wyświetlona zostanie ikona baterii.

 *Wysoki poziom naładowania baterii*  *Średni poziom naładowania baterii*  *Niski poziom naładowania baterii*

Uwaga: Po wyczerpaniu baterii lub wyjęciu ich z aparatu zdjęcia ulegną skasowaniu i nie będzie można ich przywrócić. Skopiuj zdjęcia do komputera przed wymianą baterii lub jeśli aparat ma nie być używany przez dłuższy czas.

Uwaga: Jeśli aparat ma nie być używany przez dłuższy czas, wyjmij z niego baterie.

ROBIENIE ZDJĘĆ

Po włączeniu aparatu naciśnij przycisk migawki, wygenerowany zostanie dźwięk potwierdzenia. Dźwięk ten informuje o zrobieniu zdjęcia. Po zrobieniu każdego zdjęcia zmniejszy się stan licznika wyświetlonego na ekranie. W przypadku zbyt niskiego poziomu oświetlenia miejsca, w którym jest robione zdjęcie, wygenerowane zostaną dwa sygnały ostrzegawcze, co oznacza, że zrobienie zdjęcia nie jest możliwe.

TRYB UŚPIENIA (AUTOMATYCZNE WYŁĄCZANIE ZASILANIA)

Aparat przechodzi automatycznie w tryb uśpienia, jeśli w ciągu 30 sekund nie zostanie wykonana żadna czynność. W trybie uśpienia aparat zużywa bardzo mało energii.

Naciśnij przycisk **Power/Menu**, aby wyjść z trybu uśpienia.



FUNKCJE APARATU

Naciśnij przycisk **Power/Menu**, aby wyświetlić menu, następnie naciśnij przycisk **Do góry**. Naciśnij przycisk **migawki**, aby przejść do kolejnego poziomu menu lub przełączyć opcję. Ikony i menu wyświetlane na ekranie przedstawiono na niniejszej ilustracji:

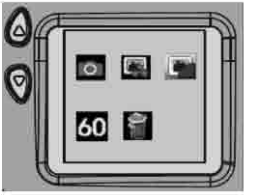

Opcja główna	Ikona	Opis
Tryb wykonywania zdjęć		Jedno zdjęcie
		Samowyzwalacz
		Seria zdjęć
Rozdzielczość zdjęć		3,1 MPx (2048 x 1535 pikseli)
		1,3 MPx (1280 x 1024 pikseli)
		VGA (640 x 480 pikseli)
Kompresja zdjęć		Brak kompresji
		Włączony tryb kompresji
Częstotliwość		50 Hz
		60 Hz
Stan baterii		Poziom naładowania > 70%
		Poziom naładowania > 40%
		Poziom naładowania > 5%
		Poziom naładowania < 5%
Usuń		Funkcja usuwania zdjęć

TRYB SAMOWYZWALACZA/ZDJĘĆ SERYJNYCH

Naciśnij przycisk **Power/Menu** jeden raz i wybierz pierwszą ikonę, następnie naciśnij przycisk **migawki** aby wybrać jeden z dostępnych trybów: **"jedno zdjęcie-->samowyzwalacz--> seria zdjęć".** Naciśnij ponownie przycisk

Power/Menu, aby uruchomić wybrany tryb.



Samowyzwalacz



Zdjęcia seryjne

USTAWIENIA ROZDZIELCZOŚCI ZDJĘĆ

Naciśnij przycisk **Power/Menu** i przycisk **Do góry** tak, aby wybrać ikonę rozdzielczości. Następnie naciśnij przycisk **migawki** i przycisk **Power/Menu** aby przejść do wybranego trybu.

Uwaga: Wybór trybu wysokiej rozdzielczości pozwoli uzyskać zdjęcia lepszej jakości, aby zmieścić większą ilość zdjęć w pamięci, wybierz tryb niskiej rozdzielczości.

USTAWIENIA KOMPRESJI ZDJĘĆ

Naciśnij przycisk **Power/Menu** i przycisk **Do góry** aby wybrać ikonę kompresji, następnie naciśnij przycisk **migawki** aby zatwierdzić wybór. Na zakończenie naciśnij przycisk **Power/Menu** aby przejść do wybranego trybu.

Uwaga: wyłączenie kompresji zdjęć pozwoli uzyskać zdjęcia lepszej jakości.

USTAWIENIA CZĘSTOTLIWOŚCI

Naciśnij przycisk **Power/Menu** i przycisk **Do góry** tak, aby wybrać ikonę częstotliwości sieciowej. Następnie naciśnij przycisk **migawki** aby wybrać opcję 50Hz lub 60Hz, naciśnij przycisk **Power/Menu** aby przejść do wybranego trybu.

USTAWIENIA KOMPRESJI ZDJĘĆ

- Usuń wszystko (formatowanie)

Naciśnij przycisk **Power/Menu** i przycisk **Do góry** tak, aby wybrać ikonę Usuń wszystko. Naciśnij przycisk **migawki,** aby przejść do wybranego menu, następnie naciśnij przycisk **Do góry** aby wybrać żądaną opcję, potwierdź wybór przyciskiem **migawki.**

- Usuń jedno zdjęcie

Naciśnij przycisk **PlayBack** (Odtwarzanie) i wybierz zdjęcie do usunięcia za pomocą przycisków **Do góry** i **W dół.** Po wybraniu zdjęcia naciśnij przycisk **Power/Menu.** Następnie wybierz opcję "Yes" (Tak) naciskając przycisk **Do góry** i naciśnij przycisk **migawki**.

INSTALACJA OPROGRAMOWANIA

Kliknij przycisk <**Install Driver**> (Zainstaluj sterownik) i wykonuj instrukcje wyświetlane na ekranie. Po zakończeniu instalacji uruchom ponownie komputer.

Uwaga: nie należy podłączać aparatu do komputera przed zainstalowaniem sterownika, może to spowodować nieprawidłowe zainstalowanie sterownika.

Instalacja aplikacji ArcSoft Photo Impression – oprogramowania do edycji zdjęć

Kliknij przycisk <**Install Photo Impression**> (Zainstaluj program Photo Impression) i postępuj zgodnie z instrukcjami wyświetlanymi na ekranie, uruchom ponownie komputer po zakończeniu instalacji.

Pobieranie zdjęć

Podłącz aparat do dostępnego gniazda USB komputera za pomocą przewodu USB, następnie kliknij dwukrotnie ikonę „My DSC" w folderze „Dual Mode camera" na pulpicie, aby otworzyć okno pobierania.





Kliknij przycisk "pobieranie zdjęć" . Plik w aparacie zostanie wyświetlony w oknie w postaci małego symbolu. Kliknij wyświetlony symbol prawym przyciskiem myszy aby powiększyć obraz, następnie kliknij powiększone lub zmniejszone okno prawym lub lewym przyciskiem myszy.

Kliknij przycisk "wybierz wszystkie zdjęcia" następnie kliknij przycisk "zapisywanie zdjęć" aby zapisać pliki w komputerze.

Zapisywanie zdjęć interpolowanych do rozdzielczości 5,2 megapikseli

A: Przed zapisaniem zdjęcia kliknij przycisk dostosowania zdjęcia; B: Wybierz opcję "powiększenie cyfrowe" i potwierdź wybór.

C: Następnie zdjęcia w formacie VGA można zapisać w postaci interpolowanej do rozdzielczości 5,20 megapiksela, zgodnie z powyższym opisem.

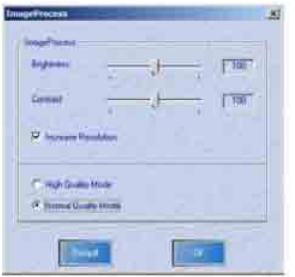

Oprogramowanie ArcSoft PhotoImpression

Aby uruchomić oprogramowanie **PhotoImpression**, kliknij dwukrotnie ikonę  lub wybierz **PhotoImpression 5** z menu **Start→ Wszystkie programy →ArcSoft PhotoImpression 5** Szczegółowe informacje na temat obsługi programu znajdziesz w pomocy programu Photo Impression.

Rozwiązywanie problemów

Po naciśnięciu przycisku zasilania aparat się nie włącza

-- Baterie są rozładowane, wymień je. Pamiętaj, aby używać wyłącznie baterii alkaicznych.

Nie można kopiować zdjęć

-- Uruchom ponownie komputer, następnie podłącz ponownie aparat.

-- Sprawdź, czy prawidłowo zainstalowano sterownik aparatu.

-- Jeśli sterownik jest zainstalowany, sprawdź, czy aparat nie jest używany przez żaden program. W przypadku utrzymywania się problemu odinstaluj sterownik, zainstaluj go ponownie i uruchom ponownie komputer.

ODPADAMI



Sprzętu elektrycznego i elektronicznego (EEE) zawiera materiały, części i substancje, które mogą być niebezpieczne dla środowiska i szkodliwych dla zdrowia ludzkiego, jeżeli odpady sprzętu elektrycznego i elektronicznego (WEEE) nie są usuwane poprawnie.

Sprzęt, który jest oznaczony logo WEEE (jak pokazano po lewej stronie), nie powinien być wyrzucany razem z odpadami domowymi. Skontaktuj się z lokalnym Departament Instytucji Utylizacja odpadów, jak będą w stanie przedstawić szczegółowe informacje o możliwości recyklingu dostępnych na danym obszarze.



Zużyte baterie są odpadami niebezpiecznymi i nie można wyrzucać razem z odpadami domowymi! Jako konsument jesteś prawnie zobowiązany do zwrotu wszystkich baterii do recyklingu dla środowiska - nie ma znaczenia, czy baterie zawierają szkodliwe substancje *).

Powrót baterie należy wyrzucać bezpłatnie do publicznych punktów zbiórki w Twojej społeczności lub do sklepów sprzedających baterie danego rodzaju.

Tylko powrót w pełni rozładowane baterie.

*) Oznaczone Cd = cadmin, Hg = rtęć, Pb = ołów

- Należy używać tylko rtęci i kadmu baterie.
- Nie akumulatory nie są naładowane.
- Baterie powinny zostać usunięte z produktu przed ponownym naładowaniem.
- Różne typy baterii lub akumulatorów nowych i używanych nie powinny być mieszane.
- Akumulatory należy ładować pod opieką dorosłych.
- Baterie są włożone z polaryzacją.
- Baterie powinny być wymieniane pod nadzorem osoby dorosłej.
- Zużyte baterie należy usunąć z produktu.
- Zaciski zasilania nie są zwarte.
- Zużyte baterie są odpadami niebezpiecznymi i nie być usuwane z odpadami domowymi! Powrót baterie do dealera lub do punktów zbiórki w swojej społeczności.
- Trzymaj baterie z dala od dzieci. Dzieci mogą połknąć baterie.

Skontaktuj się z lekarzem, jeśli akumulator został połknięty.

- Sprawdź baterie regularnie, aby uniknąć wycieku.
- Baterie nie powinny być narażone na działanie wysokich temperatur, np. światło słoneczne, ogień i tym

podobne.

• UWAGA: Niebezpieczeństwo wybuchu w przypadku nieprawidłowej wymiany baterii
Wymieniaj tylko samego typu lub odpowiedniki.

CE

Ingo Urządzenia nie ponosi odpowiedzialności za wszelkie błędy, które mogą pojawić się w niniejszej instrukcji.
Ze względu na nasze ciągłe doskonalenie, Ingo Urządzenia zastrzega sobie prawo do wprowadzania zmian w ofercie produktów, dane techniczne i kompatybilność.

www.ingodevices.com

Руководство пользователя цифровой камерой

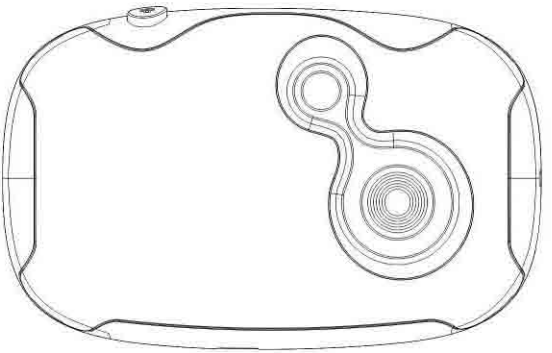

12C009_V1

Пожалуйста, внимательно прочтите это руководство перед тем, как пользоваться камерой, и сохраните его для справок в дальнейшем. Пожалуйста, сохраните упаковку продукта. На ней есть важная информация

ВСТУПЛЕНИЕ

Благодарим за покупку этой цифровой камеры. В ней есть все,чтобы делать высококачественные фотографии. Перед началом пользования камерой, пожалуйста, внимательно прочтите это руководство.

Характеристики камеры

- Максимальное разрешение: 3.1M Px
- Разрешение сенсора CMOS: 1.3M Px
- Встроенные 16Mb SDRAM
- Экран: 1,44" полноцветный LCD
- Питание: 2 x AAA (LR03) батарейки
- Объем Накопителя: Формат 3.1Mpx 53 фото (в сжатом режиме), формат 1.3M 68 фото (в сжатом режиме) , формат VGA 154 фото (в сжатом режиме)

Требования к компьютероной системе

- Оперативная система: Microsoft Windows 2000/XP/Vista/7
- Свободное место на жестком диске больше 500MB
- Оптический дисковод CD-ROM
- Порт USB
- Дисковод CD/DVD

ТЕХНИЧЕСКАЯ ПОДДЕРЖКА

Существует горячая линия выделенный для этого продукта, если у вас есть проблемы. За помощью и советом кольцо:

Великобритания 0207 704 2598 Испания 902 023 951

Пожалуйста, квитанции готовы, когда вы звоните. Вы также можете связаться с нами по электронной почте: **support@ingodevices.com** или посетите наш сайт **http://www.ingodevices.com**.

ПЕРВЫЙ ВЗГЛЯД НА ВАШУ КАМЕРУ

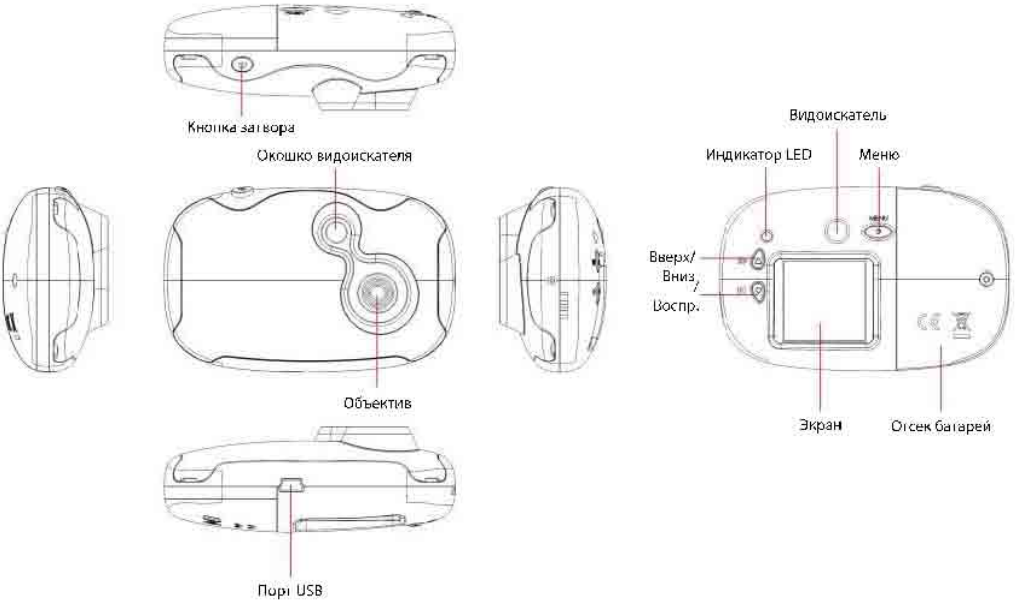

ПОДГОТОВКА КАМЕРЫ К ИСПОЛЬЗОВАНИЮ

Вставить батарейки

К камере прилагаются две батарейки AAA. Пожалуйста, сделайте следующее:

1. Крышка батарейного отсека крепится винтом, чтобы обеспечить безопасное использование продукта. С помощью отвертки типа Philips, открутите его и сдвиньте крышку вправо.

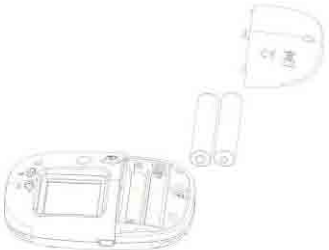

2. Правильно вставьте батарейки, соблюдая их полярность. Пожалуйста, обратите внимание на маркировку на продукте, которая показывает правильную полярность.
3. Закройте отсек, сдвинув крышку влево, и прикрутите винт.
4. При включении камеры в нижней правой части экрана LCD появится иконка батарейки.



Прим.: После полного разряда батареек или, если они извлечены из камеры, фотографии будут удалены без возможности восстановления. Пожалуйста, перенесите фотографии на ПК прежде, чем менять батарейки, или если вы не будете пользоваться камерой продолжительное время.

Прим.: Пожалуйста, вытащите батарейки, если вы долгое время не будите пользоваться камерой.

СЪЕМКА

После включения камеры нажмите кнопку затвора, и вы услышите сигнал "бип". Это означает, что камера сделала снимок. После каждого снимка счетчик кадров на экране будет показывать обратный отсчет. Если освещенность в месте съемки слишком низкая, последуют подряд два сигнала, означая, что снимок не сделан.

РЕЖИМ ОЖИДАНИЯ (АВТОМАТИЧЕСКОЕ ВЫКЛЮЧЕНИЕ ПИТАНИЯ)

Камера автоматически входит в режим ожидания, если ей не пользоваться подряд 30 секунд. В режиме ожидания камера потребляет очень мало энергии.

Пожалуйста, нажмите кнопку **Питание/Меню**, чтобы выйти из режима ожидания.



ФУНКЦИИ КАМЕРЫ

Нажмите кнопку **Питание/Меню** для выведения на экран интерфейса меню, а затем нажмите кнопку **Вверх,** чтобы сделать выбор. Нажмите кнопку **Затвор**, чтобы перейти в меню следующего уровня или переключиться. Иконка и интерфейс на экране показаны ниже:



Основная опция	Иконка	Описание
Режим съемки		Сделать снимок
		Автоспуск для автопортрета
		Непрерывная съемка
Разрешение изображения		3.1 MPx (2048x1535px)
		1.3 MPx (1280x1024px)
		VGA (640x480px)
Сжатие изображения		Применяется любое сжатие
		Режим сжатия включен
Частота		50 Hz
		60 Hz
Состояние батареи		Уровень заряда > 70%
		Уровень заряда > 40%
		Уровень заряда > 5%
		Уровень заряда < 5%
Удалить		Функция удалить

АВТОПОРТРЕТ /РЕЖИМ НЕПРЕРЫВНОЙ СЪЕМКИ

Один раз нажмите кнопку **Питание/Меню** и выберите первую иконку. Затем нажмите кнопку **Затвор**, чтобы переключаться между режимами **"одиночный снимок-›автопортрет-› непрерывная съемка"**. Вновь нажмите кнопку **Питание/Меню**, чтобы войти в выбранный режим.



Автопортрет



Непрерывная съемка

УСТАНОВКА РАЗРЕШЕНИЯ ИЗОБРАЖЕНИЯ

Нажмите кнопку **Питание/Меню** и кнопку **Вверх** пока не выберите иконку Разрешение. Затем нажмите кнопку **Затвор**, чтобы выбрать ее, и, наконец, нажмите кнопку **Питание/Меню**, чтобы войти в избранный режим.

Прим.: Переключение камеры в режим высокого разрешения позволит делать снимки более высокого качества. Если вы хотите снять больше снимков, пожалуйста, настройте камеру на режим низкого разрешения.

УСТАНОВКА СЖАТИЯ ИЗОБРАЖЕНИЯ

Нажмите кнопку **Питание/Меню** и кнопку **Вверх** пока не выберите иконку коэффициент сжатия. Затем нажмите кнопку **Затвор**, чтобы выбрать ее. И наконец, нажмите кнопку **Питание/Меню**, чтобы войти в избранный режим.

Прим.: настройка камеры без режима сжатия повысит четкость снимков.

УСТАНОВКА ЧАСТОТЫ

Нажмите кнопку **Питание/Меню** и кнопку **Вверх** пока не выберите иконку частота. Затем нажмите кнопку **Затвор**, чтобы выбрать 50Hz или 60Hz. Нажмите кнопку **Питание/Меню**, чтобы войти в избранный режим.

УСТАНОВКА РЕЖИМОВ УДАЛЕНИЯ СНИМКОВ

- Удалить все (форматирование)

Нажмите кнопку **Питание/Меню** и кнопку **Вверх** пока не выберите иконку удалить все. Затем нажмите кнопку **Затвор**, чтобы войти в меню, а далее нажмите кнопку **Вверх**, чтобы выбрать, и, наконец, нажмите кнопку **Затвор** для подтверждения.

- Удалить по одной

Нажмите кнопку **Воспроизведение** и, пользуясь кнопками **Вверх** и **Вниз**, выберите изображения, которые вы хотите удалить. Когда изображение выбрано, нажмите кнопку **Питание/Меню**. И, наконец, выберите "да", нажав кнопку **Вверх**, а затем нажмите кнопку **Затвор**.

УСТАНОВКА ПРОГРАММНОГО ОБЕСПЕЧЕНИЯ

Нажмите кнопку <**Установить Драйвер**> и шаг за шагом закончите установку, следуя подсказкам. Пожалуйста, после установки перезагрузите компьютер.

Прим.: Запрещено подключать камеру к компьютеру до окончания установки драйвера, чтобы избежать ошибки при установке.

Установка программы редактирования фотографий ArcSoft Photo Impression

Нажмите кнопку <**Установить Photo Impression**> и осуществите установку в соответствии с подсказками. Пожалуйста, после установки перезагрузите компьютер.

Загрузить фотографии

С помощью прилагаемого кабеля USB подключите камеру к компьютеру через разъем USB. Затем дважды щелкните иконку "Мой DSC" в папке "Двойной Режим камеры" на рабочем столе, чтобы открыть окно загрузки.





Щелкните иконку "загрузить фото" , и файл в камере появится в окне в виде маленького значка. Щелкните по нему правой клавишей мышки, чтобы увеличить дисплей, а затем щелкните по увеличенному или уменьшенному окну дисплея правой или левой кнопкой.

Щелкните кнопку " выбрать все фото" , а затем щелкните кнопку "сохранить фото" , чтобы сохранить файлы в компьютере.

Хранение интерполяционных изображений размером 5.20 млн. пикселей

A: Перед началом сохранения щелкните кнопку "настройка изображения".

B: Выберите опцию "цифровое увеличение" , а затем подтвердите.

C: После этого изображения в формате VGA будут загружены как интерполяционные изображения размером 5.20 млн. пикселей, как указано выше.

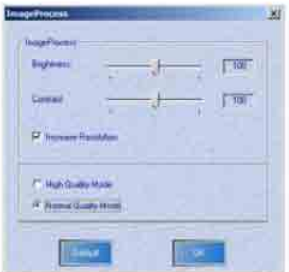

Программа Arc soft Photo Impression

Если активирована программа редактирования фотографии **Photo impression**, дважды щелкните по иконке или выберите **Photo impression 5** из **старт→ все программы →Arc Soft Photo impression 5 .** Если понадобятся детали пользования программой Photo Impression, пожалуйста, обратитесь к разделу помощь в программном обеспечении.

Ответы на Ваши Вопросы

Камера не включается нажатием на кнопку питание.

--Слишком низкий заряд батареек. Пожалуйста, замените батарейки. Пользуйтесь щелочными батарейками.

Не загружаются фотографии.

--Перезагрузите компьютер, подсоедините кабель и повторите загрузку фотографий.

--Убедитесь, что драйвер камеры правильно установлен.

--Если драйвер установлен, убедитесь, что другая программа не использует функции камеры. Если проблема сохраняется, пожалуйста, удалите драйвер, а затем вновь его установите и перезагрузите компьютер.

УТИЛИЗАЦИЯ



Электрическое и электронное оборудование (EEE) содержит материалы, части и вещества, которые могут быть опасными для окружающей среды и вредными для здоровья человека, если использованное электрическое и электронное оборудование (WEEE) не будет утилизировано надлежащим образом.

Оборудование с логотипом (WEEE) (как показано слева) не должно выбрасываться с бытовыми отходами. Свяжитесь с вашим местным отделом по уборке мусора, и они проинформируют вас о возможностях утилизации таких материалов в вашем районе.



Использованные батарейки являются опасным мусором и не должны выбрасываться с бытовыми отходами! Как потребитель вы обязаны по закону возвращать все батарейки туда, где они будут переработаны в соответствии с экологическими нормами - не важно, содержат или нет батарейки вредные вещества*).

Возвращайте батарейки бесплатно в общественные пункты их сбора в вашем районе или в магазины, которые ими торгуют.

Возвращайте только полностью разряженные батарейки.

*) маркированные Cd =кадмий, Hg = меркурий, Pb = свинец

- Используйте только батарейки без меркурия и кадмия.
- Не перезаряжайте обычные батарейки.
- Перезаряжаемые батарейки должны быть извлечены из устройства перед перезарядкой.
- Перезаряжаемые батарейки должны заряжаться под наблюдением взрослых.
- Разные типы батареек, а также новые и использованные батарейки не должны использоваться вместе.
- Вставляйте батарейки с соответствии с их полярностью.
- Батарейки должны заменяться под наблюдением взрослых.
- Использованные батарейки должны извлекаться из устройства.
- Контакты источника питания не должны замыкаться.

• Использованные батарейки – это опасный продукт и его нельзя выбрасывать вместе с бытовыми отходами!!! Возвращайте такие батарейки вашему дилеру или в пункты их сбора в вашем районе.

• Храните батарейки подальше от детей. Дети могут проглатить батарейки. Если такое произошло, немедленно свяжитесь с врачем.

• Регулярно проверяйте батарейки, чтобы в них не было утечек.

• Батарейки не должны подвергаться чрезмерному нагреванию, например, на солнце, источником огня и тому подобное.

• ВНИМАНИЕ: Есть опасность взрыва, если батарейка неправильно заменена. Заменяйте батарейки только аналогичными или их эквивалентами.

CE

Ingo Devices не несет ответственности за какие-либо ошибки, которые могут быть допущены в этой инструкции.

В связи с постоянными усовершенствованиями, Ingo Devices сохраняет за собой право без предупреждения вносить изменения в свои продукты, спецификации и совместимость.

www.ingodevices.com

دليل مالك
الكاميرا الرقمية

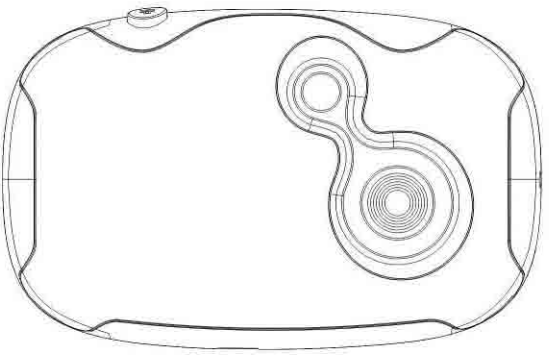

الرجاء قراءة هذا الدليل بعناية قبل استخدام هذه الوحدة والاحتفاظ به للرجوع إليه مستقبلاً.
الرجاء الاحتفاظ بعبوة المنتج للرجوع إليها في المستقبل. تحتوي على معلومات هامة.

مقدمة

شكراً لشرائكم هذه الكاميرا الرقمية. كل شيء تحتاج إليه للحصول على صور عالية الجودة متضمن في الكاميرا الخاصة بك،
الرجاء قراءة هذا الدليل
بعناية قبل الاستخدام.

متطلبات نظام الكمبيوتر

- نظام التشغيل: Microsoft Windows 2000/XP/Vista/7
- المساحة الحرة على القرص الصلب أكبر من 500 ميغابايت على محرك الأقراص المضغوطة الضوئي
- منفذ USB
- محرك الأقراص المضغوطة/ أقراص DVD، إذا كنت ترغب في نقل الموسيقى من القرص المضغوط

مزايا الكاميرا

- أعلى مستويات الدقة: 3.1MPx
- مستشعر دقة CMOS: 1.3MPx
- 16 ميغابايت مدمجة في SDRAM
- الشاشة: شاشة LCD ملونة كاملة 1,44 بوصة
- مصدر الطاقة: بطاريات (LR03) بحجم AAA x 2
- وحدة التخزين: 53 صورة بتنسيق Mpx3.1 (نمط الانضغاط)، 68 صورة بتنسيق M1.3 (نمط الانضغاط)، و154 صورة بتنسيق VGA (نمط الانضغاط)

المنتج دعم

:عصابة المشورةو المساعدة على للحصول .مشاكل لديك كان إذا المنتج لهذا مخصصة مساعدة خط هناك

902 023 951 إسبانيا 0207 704 2598 المملكة المتحدة

:بنا عبر البريد الإلكتروني يمكنك أيضا الاتصال .عند استدعاء جاهزة استلام يرجى أن يكون **support@ingodevices.com** زيارتنا في أو **http://www.ingodevices.com**.

نظرة سريعة على الكاميرا

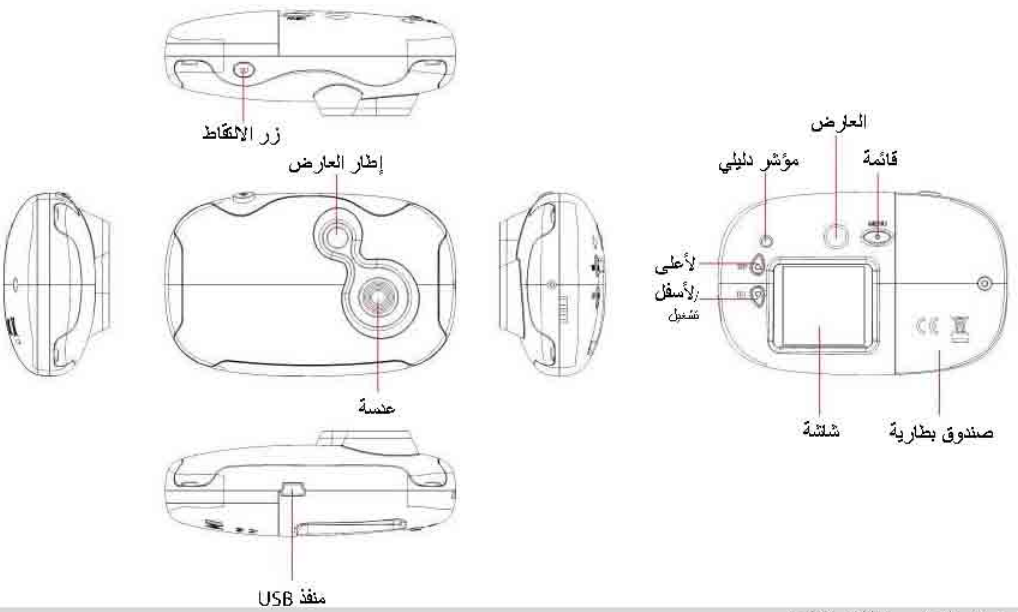

تجهيز الكاميرا للاستخدام

قم بتركيب البطارية

الكاميرا الخاصة بك مزودة ببطاريتين بحجم AA، الرجاء اتباع ما يلي:

1. يتم قفل غطاء صندوق البطارية بواسطة البرغي لضمان الاستخدام الآمن للمنتج. استخدم مفك فيليبس للفك والزلق في الجهة اليمنى من غطاء البطارية.

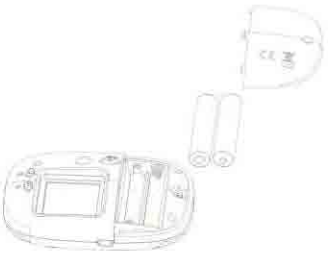

2. قم بإدخال البطاريات بطريقة صحيحة بحيث تكون الأقطاب متجهة للاتجاه الصحيح. الرجاء الانتباه إلى العلامات الموجودة على المنتج لكونها توضح الاتجاه الصحيح للأقطاب.
3. قم بغلق غطاء البطارية بزلقه في الجهة اليسرى وإعادة وضع البرغي.
4. عند توصيل الطاقة بالكاميرا الخاصة بك، ستظهر أيقونة البطارية في الجزء الأيمن السفلي من شاشة LCD.

طاقة بطارية كاملة *طاقة بطارية متوسطة* *طاقة بطارية منخفضة*

ملاحظة: بعد أن تفرغ شحنة البطارية أو إزالتها من الكاميرا، فستتم إزالة الصور ولن يتم استعادتها. الرجاء نقل الصور إلى جهاز الكمبيوتر قبل استبدال البطاريات أو عندما سيتم تخزين المنتج لفترة طويلة.
ملاحظة: الرجاء إزالة البطارية عندما لا تنوى استخدام الكاميرا لفترة طويلة.

التقاط الصور

بعد تشغيل المنتج، اضغط على مفتاح الالتقاط، سيتم سماع صوت "نغمة عالية قصيرة". يعني هذا أن الصورة قد تم التقاطها. في كل مرة يتم خلالها التقاط الصورة، سوف ينخفض العداد الظاهر على الشاشة. إذا كان مصدر البيئة قاتم للغاية، فسيوجد إنذارين على التوالي مما يعني أن الصورة لم يتم التقاطها.

نمط السكون (إيقاف تشغيل الطاقة الأوتوماتيكي)



ينتقل المنتج إلى نمط السكون أوتوماتيكياً في حال عدم التشغيل لمدة 30 ثانية على التوالي. في نمط السكون، تستهلك الكاميرا مقدار طاقة ضئيل للغاية.

الرجاء الضغط على مفتاح **Power/Menu** (طاقة/ قائمة) للخروج من نمط السكون.

وظائف المنتجات

اضغط على مفتاح **Power/Menu** (طاقة/ قائمة) لعرض واجهة القائمة، ثم اضغط على مفتاح **Up** (لأعلى) من أجل التحديد. اضغط على مفتاح **Shutter** (التقاط) للدخول في قائمة المستوى أو المفتاح التالي. يتم شرح الأيقونة والواجهة المعروضة على الشاشة بالرسوم على النحو التالي:



الوصف	الأيقونة	خيار القائمة
التقط صورة.		نمط الالتقاط
فاصل زمني لالتقاط صورة ذاتية		
الالتقاط المستمر		
3.1 MPx (2048x1535px)		دقة الصورة
1.3 MPx (1280x1024px)		
VGA (640x480px)		
يتم تطبيق أي ضغط		ضغط الصور
نمط الضغط قيد التشغيل		
50 هرتز		التردد
60 هرتز		
مستوى البطارية > 70%		حالة البطارية
مستوى الطاقة > 40%		
مستوى الطاقة > 5%		
مستوى الطاقة > 5%		
وظيفة الحذف		حذف

نمط الصورة الشخصية / الالتقاط المستمر

اضغط على مفتاح **Power/Menu** (طاقة/ قائمة) مرة واحدة واختر الأيقونة الأولى، ثم اضغط على مفتاح **Shutter** (الالتقاط) للتبديل بين نمط

الالتقاط الفردي --> الصورة الشخصية --> الالتقاط المستمر. اضغط على مفتاح **Power/Menu** (طاقة/ قائمة) مرة أخرى للدخول إلى النمط المحدد.



التقاط مستمر



صورة شخصية

إعدادات دقة الصورة

اضغط على مفتاح **Power/Menu** (طاقة/ قائمة) ومفتاح **Up** (لأعلى) حتى يتم تحديد أيقونة الدقة. ثم، اضغط على زر **Shutter** (الالتقاط) وأخيراً، اضغط على مفتاح **Power/Menu** (طاقة/ قائمة) للدخول إلى النمط المحدد.

ملاحظة: تبديل الكاميرا إلى نمط الدقة العالية قد يجعل الصور ذات جودة أفضل، إذا كنت ترغب في التقاط المزيد من الصور، الرجاء تعيين الجهاز على نمط دقة أقل.

إعدادات ضغط الصورة

اضغط على مفتاح **Power/Menu** (طاقة/ قائمة) ومفتاح **Up** (لأعلى) حتى يتم تحديد أيقونة نسبة الضغط ثم اضغط على مفتاح **Shutter** (التقاط) للتحديد. وأخيراً، اضغط على مفتاح **Power/Menu** (طاقة/ قائمة) للدخول إلى النمط المحدد.

ملاحظة: تعيين الكاميرا بدون الدخول بنمط الضغط قد يجعل الصورة واضحة.

إعدادات التردد

اضغط على مفتاح **Power/Menu** (طاقة/ قائمة) ومفتاح **Up** (لأعلى) حتى يتم تحديد أيقونة تردد الطاقة. ثم اضغط على مفتاح **Shutter** (التقاط) لتحديد 50 هرتز أو 60 هرتز (متوافق مع تردد طاقة التيار المتردد المحلي)، اضغط على مفتاح **Power/Menu** (طاقة/ قائمة) للدخول إلى النمط المحدد.

إعدادات ضغط الصورة

- حذف الكل (تهيئة)

اضغط على مفتاح **Power/Menu** (طاقة/ قائمة) ومفتاح **Up** (لأعلى) حتى يتم تحديد أيقونة حذف الكل. ثم اضغط على مفتاح **Shutter** (النقاط) للانتقال إلى قائمة الدخول، علاوة على ذلك، اضغط على مفتاح **Up** (لأعلى) للتحديد، وأخيراً اضغط على مفتاح **Shutter** (النقاط) للتأكيد.

- حذف واحدة واحدة

اضغط على مفتاح **PlayBack** (تشغيل)، ثم حدد الصور التي ترغب في حذفها باستخدام مفاتيح **Up** & **Down** (لأعلى ولأسفل). بعد تحديد الصورة، اضغط على مفتاح **Power/Menu** (طاقة/ قائمة). أخيراً، اضغط على (نعم) بالضغط على مفتاح **Up** (لأعلى) ثم الضغط على مفتاح **Shutter** (النقاط).

تثبيت البرنامج

انقر فوق <**Install Driver**> (تثبيت برنامج التشغيل) وقم بإنهاء خطوة التثبيت خطوة بخطوة طبقاً للتلميحات. الرجاء إعادة تشغيل الكمبيوتر بعد إنهاء التثبيت.

ملاحظة: يحظر توصيل الكاميرا بالكمبيوتر قبل تثبيت برنامج التشغيل لتفادي خطأ تثبيت برنامج التشغيل.

تثبيت برنامج تحرير الصور المضغوطة ArcSoft Photo

انقر فوق زر <**Install Photo Impression**> (تثبيت ضغط الصور)، ثم التثبيت بحسب التلميحات، الرجاء إعادة تشغيل الكمبيوتر بعد إنهاء التثبيت.

تنزيل الصور

سلك USB ملائم للتوصيل بالكاميرا مع وصلة USB المتاحة الخاصة بالكمبيوتر، ثم قم بالنقر مرتين فوق أيقونة "My DSC" في مجلد (كاميرا ثنائية النمط) على سطح المكتب لفتح إطار التنزيل.





انقر فوق زر (تنزيل الصورة) وسيتم عرض الملف في الكاميرا بالإطار على الشكل الصغير. انقر فوق الشكل الصغير بالمفتاح الأيمن من الماوس لتكبير العرض، ثم انقر فوق إطار العرض المكبر أو المصغي بواسطة المفتاح الأيمن أو الأيسر.

انقر فوق (تحديد كل الصور)، ثم انقر فوق زر (تخزين الصورة) لتخزين الملفات على الكمبيوتر.



3.4 تخزي الصور المستنتجة بـ5.20 مليون بكسل

أ: قبل التخزين، انقر فوق زر ضبط الصورة، ب: حدد خيار (تكبير الرقم)، ثم قم بالتأكيد.

ج: ثم يمكن تنزيل الصورة بتنسيق VGA تصور **مستنتجة** بدقة 520 مليون بكسل كالوصف أعلاه.

3.5 تطبيق برنامج ضغط صورة Arc soft

في برنامج تحرير صور ضغط الصور الذي يكون قيد التشغيل، من الممكن النقر المزدوج فوق أيقونة، أو حدد (ضغط الصورة 5) من **start→ all**

Arc Soft Photo impression →program (بدء← كل البرنامج ← **ضغط صورة Arc Soft 5 إذا كانت مشروحة بالتفاصيل باستخدام الطريقة الخاصة بضغط الصور ضرورية، فالرجاء الرجوع إلى التعليمات في البرنامج.**

4 إجابة على أسئلتك

فشل بدء التشغيل بالضغط على مفتاح الطاقة

-- مقدار الطاقة الكهربائية منخفض للغاية، الرجاء تغيير البطارية. الرجاء الانتباه إلى استخدام بطارية قلوية.

فشل تنزيل الصور

--قم بإعادة بدء تشغيل الكمبيوتر وإعادة التوصيل للتنزيل.

-- تأكد من أن برنامج تشغيل الكاميرا مثبت بطريقة طبيعية.

-- إذا كان برنامج التشغيل مثبتا، فالرجاء التأكد من عدم وجود برنامج يستخدم وظيفة الكاميرا. إذا استمرت المشكلة، فالرجاء إلغاء تحميل برنامج التشغيل أولاً، ثم إعادة تثبيته وإعادة بدء تشغيل الكمبيوتر.

التخلص من المنتج



تحتوي المعدات الكهربائية والإلكترونية (EEE) على أدوات، وأجزاء، ومواد قد تشكل خطورة على البيئة وضرر بصحة الإنسان إذا لم يتم التخلص من مخلفات المعدات الكهربائية والإلكترونية (WEEE) بطريقة صحيحة.

يجب عدم التخلص من المعدة التي تحمل علامة WEEE (مخلفات المعدات الكهربية والإلكترونية) (كما هو موضح في الجهة اليسرى)، بإلقائها في النفايات المنزلية. اتصل بإدارة النفايات التابعة للسلطة المحلية التابع لها وستتمكن من تقديم معلومات تفصيلية حول خيارات إعادة التدوير المتوفرة في المنطقة المتواجد بها.



تعد البطاريات المستهلكة من المخلفات الخطيرة ولا يجب التخلص منها في النفايات المنزلية! كمستهلك، فإنت ملتزم بشكل قانوني بإرجاع كل البطاريات لإجراء عملية إعادة تدوير لا تضر البيئة - بصرف النظر إذا ما كانت البطاريات تحتوي على مواد ضارة أم لا*).

الرجاء إرجاع البطاريات ذات الشحنة الفارغة إلى نقاط التجميع العامة في المنطقة التي توجد بها أو المتاجر التي تبيع البطاريات من النوع ذو الصلة.

قم بإرجاع البطاريات فارغة الشحنة تماماً.

*) Cd مميز = كادميوم، Hg = زئبق، وPb = رصاص

- استخدم البطاريات الخالية من الزئبق والكادميوم فقط.
- لا تتم إعادة شحن البطاريات غير القابلة للشحن.
- يجب إزالة البطاريات القابلة للشحن من المنتج قبل إعادة الشحن.
- يجب شحن البطاريات القابلة للشحن في ظل إشراف شخص بالغ.
- يجب عدم استخدام أنواع مختلفة من البطاريات، أو استخدام البطاريات الجديدة والبطاريات المستهلكة سوياً.
- يجب إدخال البطاريات مع وضع الأقطاب بطريقة صحيحة.
- يجب استبدال البطاريات تحت إشراف شخص بالغ.
- يجب إزالة البطاريات المستهلكة من المنتج.
- يجب أن تتعرض أطراف توصيل الإمداد لدارة قصر (ماس كهربائي).
- تعد البطاريات المستهلكة من المخلفات الخطيرة ولا يجب التخلص منها مع النفايات المنزلية!!! قم بإرجاع البطاريات إلى وكيلك أو إلى نقاط التجميع في المنطقة التي تتواجد بها.
- حافظ على البطاريات بعيداً عن متناول الأطفال. فقد يبتلع الأطفال البطاريات.
اتصل بالطبيب فوراً في حالة ابتلاع البطارية.
- افحص البطاريات بشكل منتظم لتفادي أي تسرب للبطارية.
- يجب عدم تعريض البطاريات للحرارة المفرطة كأشعة الشمس، أو الحريق أو ما شابه ذلك.
- تنبيه: خطر الانفجار في حالة وضع البطارية بطريقة غير صحيحة
استبدل فقط من نفس النوع أو نوع مكافئ له.

لا تتحمل شركةIngo Devices المسؤولية عن أي أخطاء قد تظهر في هذا الدليل.

بسبب سياسة التحسين المتواصلة المتبعة لدينا، تحتفظ شركة Ingo Devices بحقها في إجراء التغييرات بدون إشعار على عروض المنتجات والمواصفات والتوافق.

www.ingodevices.com


ingo®
devices
www.ingodevices.com